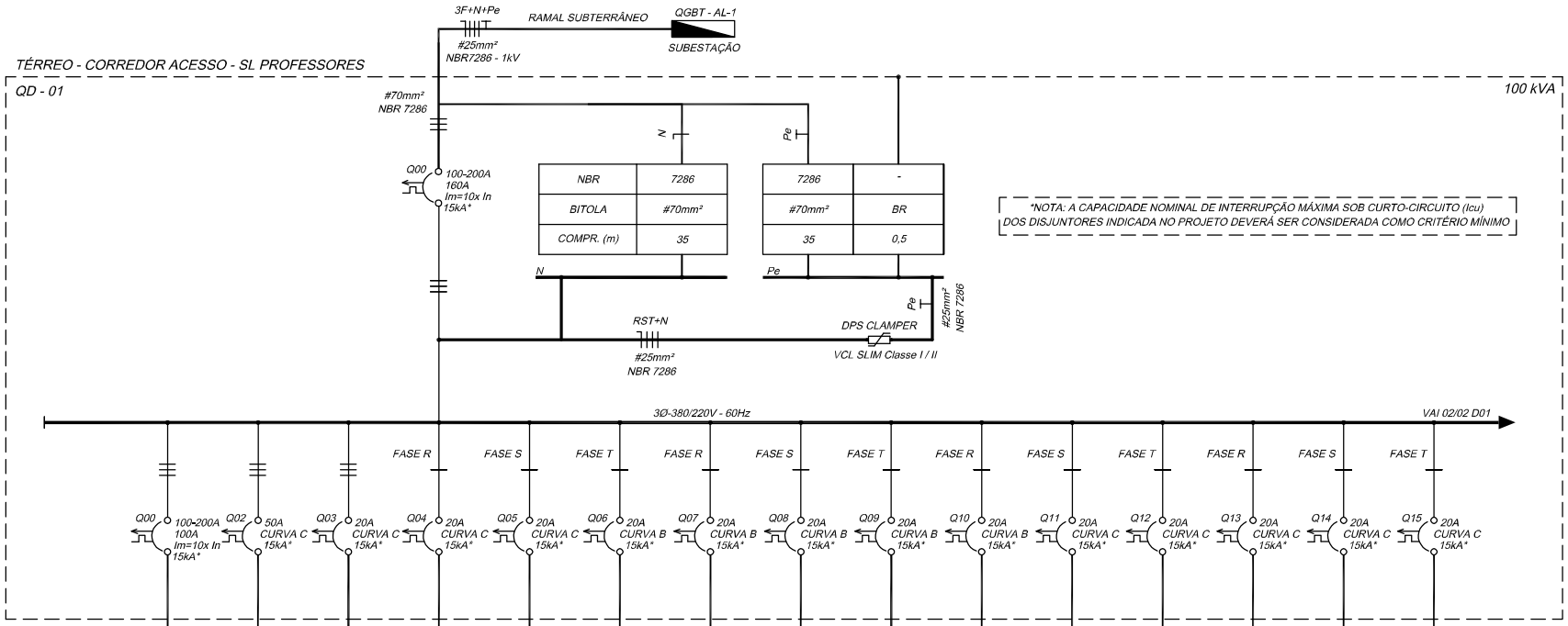

CIRCUITO	AL-1	AL-2	AL-3	AL-4	AL-5	AL-6	AL-7	AL-8	AL-9	AL-10	AL-11	AL-12	AL-13	AL-14	AL-15
LOCAL	TÉRREO	TÉRREO	TÉRREO	SALA DOS PROFESSORES	SALA DOS PROFESSORES	SALA DOS PROFESSORES	SALA DOS PROFESSORES	SALA DOS PROFESSORES	SALA DOS PROFESSORES	SALA DOS PROFESSORES	SALA DOS PROFESSORES	SALA DOS PROFESSORES	SALA DOS PROFESSORES	SALA DOS PROFESSORES	SALA DOS PROFESSORES
SETOR	LAB. FAB. MECÂNICA	LAB. ELET. INDUSTRIAL	LAB. ELET. PREDIAL	SALA 01	SALA 02	SALA 03	SALA 04	SALA 05	SALA 06	SALA 07	SALA 08	SALA 09	SALA 10	SALA 11	SALA 12
EQUIPAMENTO	QD-08	QD-09	QD-10	AR CONDICIONADO	AR CONDICIONADO	AR CONDICIONADO	AR CONDICIONADO	AR CONDICIONADO	AR CONDICIONADO	AR CONDICIONADO	AR CONDICIONADO	AR CONDICIONADO	AR CONDICIONADO	AR CONDICIONADO	AR CONDICIONADO
CABO FASE (mm2)	2x #10	#10	#2,5	#2,5	#2,5	#2,5	#2,5	#2,5	#2,5	#2,5	#2,5	#2,5	#2,5	#2,5	#2,5
CABO NEUTRO (mm2)	2x #10	#10	#2,5	#2,5	#2,5	#2,5	#2,5	#2,5	#2,5	#2,5	#2,5	#2,5	#2,5	#2,5	#2,5
CABO PROTEÇÃO (mm2)	2x #10	#10	#2,5	#2,5	#2,5	#2,5	#2,5	#2,5	#2,5	#2,5	#2,5	#2,5	#2,5	#2,5	#2,5
NORMA NBR	7286	7286	7286	13248	13248	13248	13248	13248	13248	13248	13248	13248	13248	13248	13248
DISTÂNCIA APROX. (m)	-	-	20	-	-	-	-	-	-	-	-	-	-	-	-
POTENCIA NOM. (kVA)	60	30	9,0	0,930	0,930	0,930	0,930	0,930	0,930	0,930	0,930	0,930	0,930	0,930	0,930
CORRENTE DE PROJETO (A)	100	50	20	11	11	11	11	11	11	11	11	11	11	11	11
CONFIGURAÇÃO P/ ATERRAMENTO	TN-S	TN-S	TN-S	TN-S	TN-S	TN-S	TN-S	TN-S	TN-S	TN-S	TN-S	TN-S	TN-S	TN-S	TN-S

IFC - REITORIA
INSTITUTO FEDERAL CATARINENSE
Rua Das Missões 100 Ponta Aguda
Blumenau - SC (047) 3331-7800
e-mail: jonatas.teixeira@ifc.edu.br
website: www.ifc.edu.br

ITEM	DISCRIMINACAO	POR	DATA
08			
07			
06			
05			
04			
03			
02			
01	ESQUEMA UNIFILAR - REVISÃO 01	JÔNATAS	06/10/2015

INSTITUTO FEDERAL CATARINENSE

PROJETADO	DESENHADO	ENGENHEIRO: JÔNATAS VENANCIO TEIXEIRA	OBRA: IFC - BLUMENAU
JÔNATAS	JÔNATAS		
06/10/2015	06/10/2015	CREA: 128825-1	

PROJETO	LABORATÓRIOS E SALA DOS PROFESSORES	ESCALA	SEM ESCALA
DESCRIÇÃO	DIAGRAMA UNIFILAR QD - 01	NÚMERO	D01/21

VEDADA A REPRODUÇÃO DESTE DESENHO SEM PREVIA AUTORIZAÇÃO

TÉRREO - CORREDOR ACESSO - SL PROFESSORES

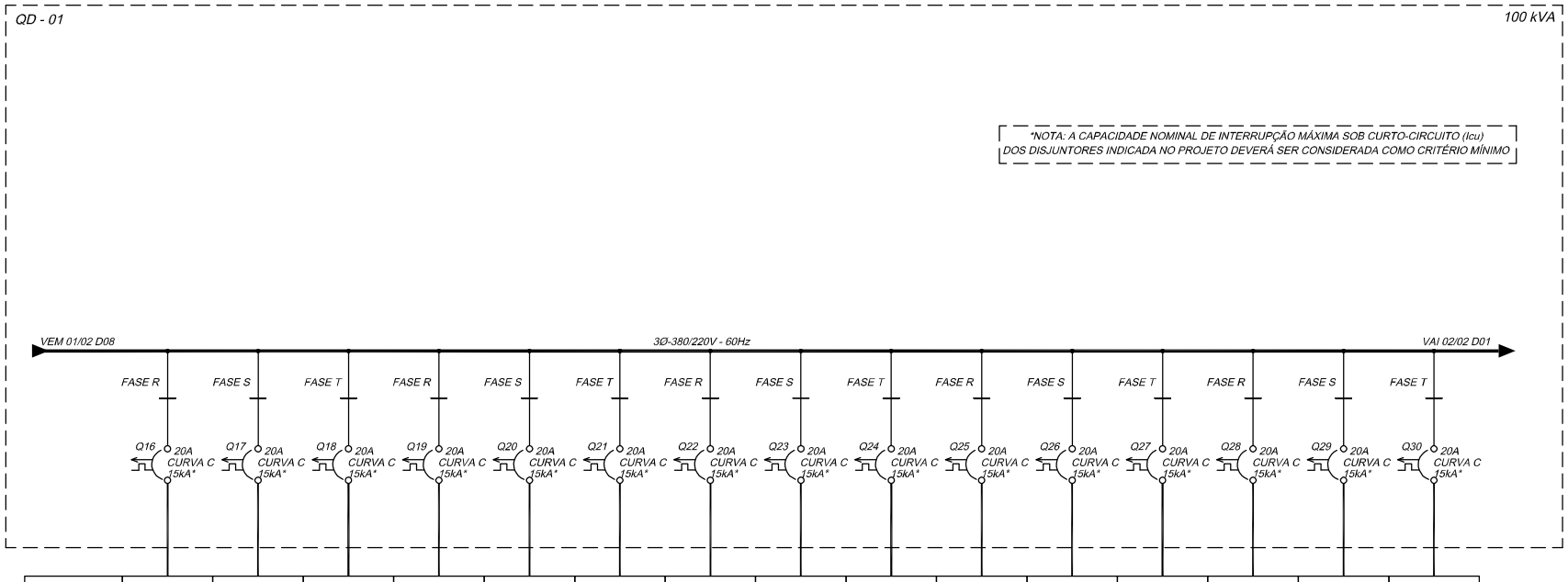

CIRCUITO	AL-16	AL-17	AL-18	AL-19	AL-20	AL-21	AL-22	AL-23	AL-24	AL-25	AL-26	AL-27	AL-28	AL-29	AL-30
LOCAL	SALA DOS PROFESSORES	SALA DOS PROFESSORES	SALA DOS PROFESSORES	SALA DOS PROFESSORES	SALA DOS PROFESSORES	SALA DOS PROFESSORES	SALA DOS PROFESSORES	SALA DOS PROFESSORES	SALA DOS PROFESSORES	SALA DOS PROFESSORES	SALA DOS PROFESSORES	SALA DOS PROFESSORES	SALA DOS PROFESSORES	TÉRREO	TÉRREO
SETOR	SALA 13	SALA 14	SALA 15	SALA 16	SALA 17	SALA 18	SALA 19	SALA 20	SALA 21	SALA 22	SALA 23	SALA 24	SALA 25	LAB. ELET. PREDIAL	LAB. ELET. PREDIAL
EQUIPAMENTO	AR CONDICIONADO	AR CONDICIONADO	AR CONDICIONADO	AR CONDICIONADO	AR CONDICIONADO	AR CONDICIONADO	AR CONDICIONADO	AR CONDICIONADO	AR CONDICIONADO	AR CONDICIONADO	AR CONDICIONADO	AR CONDICIONADO	AR CONDICIONADO	AR CONDICIONADO	AR CONDICIONADO
CABO FASE (mm2)	#2,5	#2,5	#2,5	#2,5	#2,5	#2,5	#2,5	#2,5	#2,5	#2,5	#2,5	#2,5	#2,5	#2,5	#2,5
CABO NEUTRO (mm2)	#2,5	#2,5	#2,5	#2,5	#2,5	#2,5	#2,5	#2,5	#2,5	#2,5	#2,5	#2,5	#2,5	#2,5	#2,5
CABO PROTEÇÃO (mm2)	#2,5	#2,5	#2,5	#2,5	#2,5	#2,5	#2,5	#2,5	#2,5	#2,5	#2,5	#2,5	#2,5	#2,5	#2,5
NORMA NBR	13248	13248	13248	13248	13248	13248	13248	13248	13248	13248	13248	13248	13248	13248	13248
DISTÂNCIA APROX. (m)	-	-	-	-	-	-	-	-	-	-	-	-	-	-	-
POTENCIA NOM. (kVA)	0,930	0,930	0,930	0,930	0,930	0,930	0,930	0,930	0,930	0,930	0,930	0,930	0,930	2,37	2,37
CORRENTE DE PROJETO (A)	11	9	11	9	11	9	11	9	9	9	9	9	9	10,77	10,77
CONFIGURAÇÃO P/ ATERRAMENTO	TN-S	TN-S	TN-S	TN-S	TN-S	TN-S	TN-S	TN-S	TN-S	TN-S	TN-S	TN-S	TN-S	TN-S	TN-S

IFC - REITORIA
INSTITUTO FEDERAL CATARINENSE
Rua Das Missões 100 Ponta Aguda
Blumenau - SC (047) 3331-7800
e-mail: jonatas.teixeira@ifc.edu.br
website: www.ifc.edu.br

ITEM	DISCRIMINACAO	POR	DATA
08			
07			
06			
05			
04			
03			
02			
01	ESQUEMA UNIFILAR - REVISÃO 01	JÔNATAS	06/10/2015

INSTITUTO FEDERAL CATARINENSE

PROJETADO	DESENHADO	ENGENHEIRO:	OBRA:
JÔNATAS	JÔNATAS	JÔNATAS VENANCIO TEIXEIRA	IFC - BLUMENAU
06/10/2015	06/10/2015	CREA: 128825-1	

PROJETO	LABORATÓRIOS E SALA DOS PROFESSORES	ESCALA	SEM ESCALA
DESCRIÇÃO	DIAGRAMA UNIFILAR QD - 01	NÚMERO	D02/21

VEDADA A REPRODUÇÃO DESTE DESENHO SEM PREVIA AUTORIZAÇÃO

TÉRREO - CORREDOR ACESSO - SL PROFESSORES

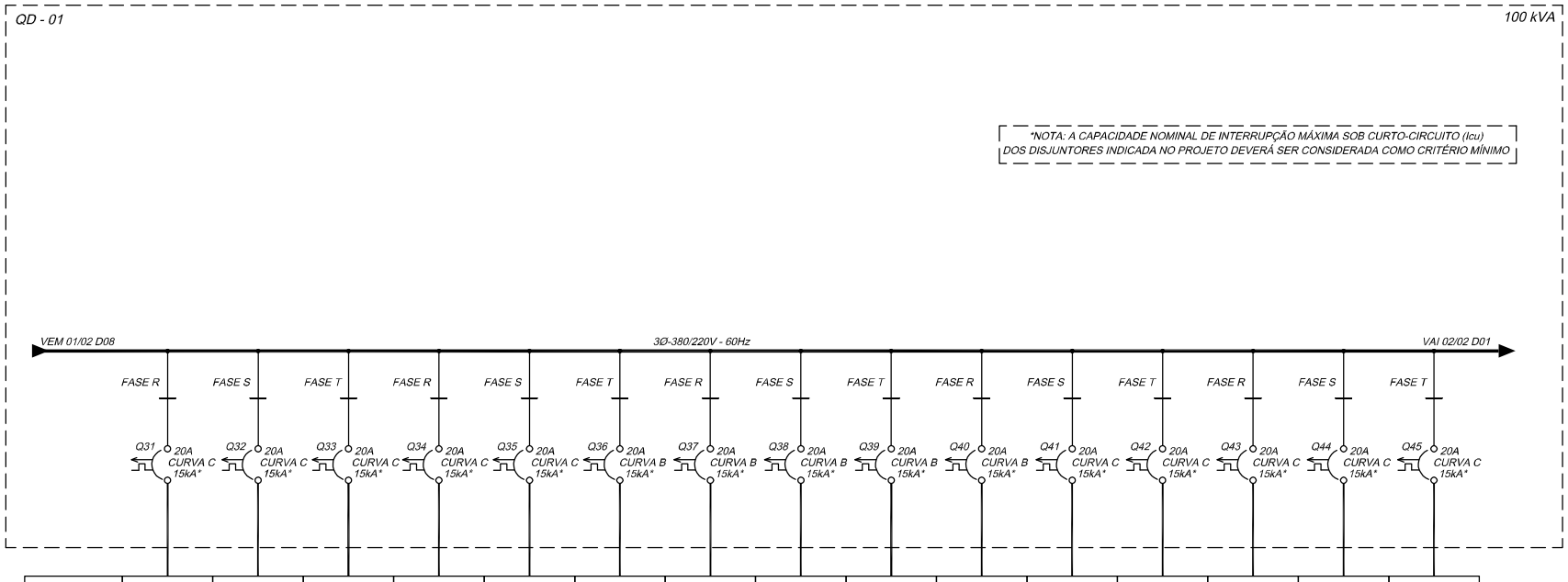

CIRCUITO	AL-31	AL-32	AL-33	AL-34	AL-35	AL-36	AL-37	AL-38	AL-39	AL-40	AL-41	AL-42	AL-43	AL-44	AL-45
LOCAL	TÉRREO	TÉRREO	SALA DOS PROFESSORES	SALA DOS PROFESSORES	SALA DOS PROFESSORES	SALA DOS PROFESSORES	SALA DOS PROFESSORES	SALA DOS PROFESSORES	SALA DOS PROFESSORES	SALA DOS PROFESSORES	SALA DOS PROFESSORES	SALA DOS PROFESSORES	SALA DOS PROFESSORES	TÉRREO	TÉRREO
SETOR	LAB. ELET. INDUSTRIAL	LAB. ELET. INDUSTRIAL	SALAS 01-05	SALAS 06-07	SALAS 08-09	SALAS 10-11	SALAS 12-13	SALAS 14-15	SALAS 16-17	SALAS 18-19	SALAS 20-21	SALAS 22-25	HALL	LAB. ELET. IND. E PREDIAL	LABORATÓRIO 3 CIRCULAÇÃO
EQUIPAMENTO	AR CONDICIONADO	AR CONDICIONADO	TOMADAS COMPUTADORES	TOMADAS COMPUTADORES	TOMADAS COMPUTADORES	TOMADAS COMPUTADORES	TOMADAS COMPUTADORES	TOMADAS COMPUTADORES	TOMADAS COMPUTADORES	TOMADAS COMPUTADORES	TOMADAS COMPUTADORES	TOMADAS COMPUTADORES	TOMADA IMPRESSORA	TOMADAS DE USO GERAL	ILUMINAÇÃO
CABO FASE (mm2)	#2,5	#2,5	#2,5	#2,5	#2,5	#2,5	#2,5	#2,5	#2,5	#2,5	#2,5	#2,5	#2,5	#2,5	#2,5
CABO NEUTRO (mm2)	#2,5	#2,5	#2,5	#2,5	#2,5	#2,5	#2,5	#2,5	#2,5	#2,5	#2,5	#2,5	#2,5	#2,5	#2,5
CABO PROTEÇÃO (mm2)	#2,5	#2,5	#2,5	#2,5	#2,5	#2,5	#2,5	#2,5	#2,5	#2,5	#2,5	#2,5	#2,5	#2,5	#2,5
NORMA NBR	13248	13248	13248	13248	13248	13248	13248	13248	13248	13248	13248	13248	13248	13248	13248
DISTÂNCIA APROX. (m)	-	-	-	-	-	-	-	-	-	-	-	-	-	-	-
POTENCIA NOM. (kVA)	2,37	2,37	1,6	1,8	1,8	1,8	1,8	2,0	1,8	1,8	1,2	0,8	0,5	1,4	1,44
CORRENTE DE PROJETO (A)	10,77	10,77	18	20	20	20	20	23	20	20	13	9	6	16	6,45
CONFIGURAÇÃO P/ ATERRAMENTO	TN-S	TN-S	TN-S	TN-S	TN-S	TN-S	TN-S	TN-S	TN-S	TN-S	TN-S	TN-S	TN-S	TN-S	TN-S

IFC - REITORIA
INSTITUTO FEDERAL CATARINENSE
Rua Das Missões 100 Ponta Aguda
Blumenau - SC (047) 3331-7800
e-mail: jonatas.teixeira@ifc.edu.br
website: www.ifc.edu.br

ITEM	DISCRIMINACAO	POR	DATA
08			
07			
06			
05			
04			
03			
02			
01	ESQUEMA UNIFILAR - REVISÃO 01	JÔNATAS	06/10/2015

INSTITUTO FEDERAL CATARINENSE

PROJETADO	DESENHADO	ENGENHEIRO:	OBRA:
JÔNATAS	JÔNATAS	JÔNATAS VENANCIO TEIXEIRA	IFC - BLUMENAU
06/10/2015	06/10/2015	CREA: 128825-1	

PROJETO	LABORATÓRIOS E SALA DOS PROFESSORES	ESCALA	SEM ESCALA
DESCRIÇÃO	DIAGRAMA UNIFILAR QD - 01	NÚMERO	D03/21

VEDADA A REPRODUÇÃO DESTE DESENHO SEM PREVIA AUTORIZAÇÃO

01 02 03 04 05 06 07 08

TÉRREO - CORREDOR ACESSO - SL PROFESSORES

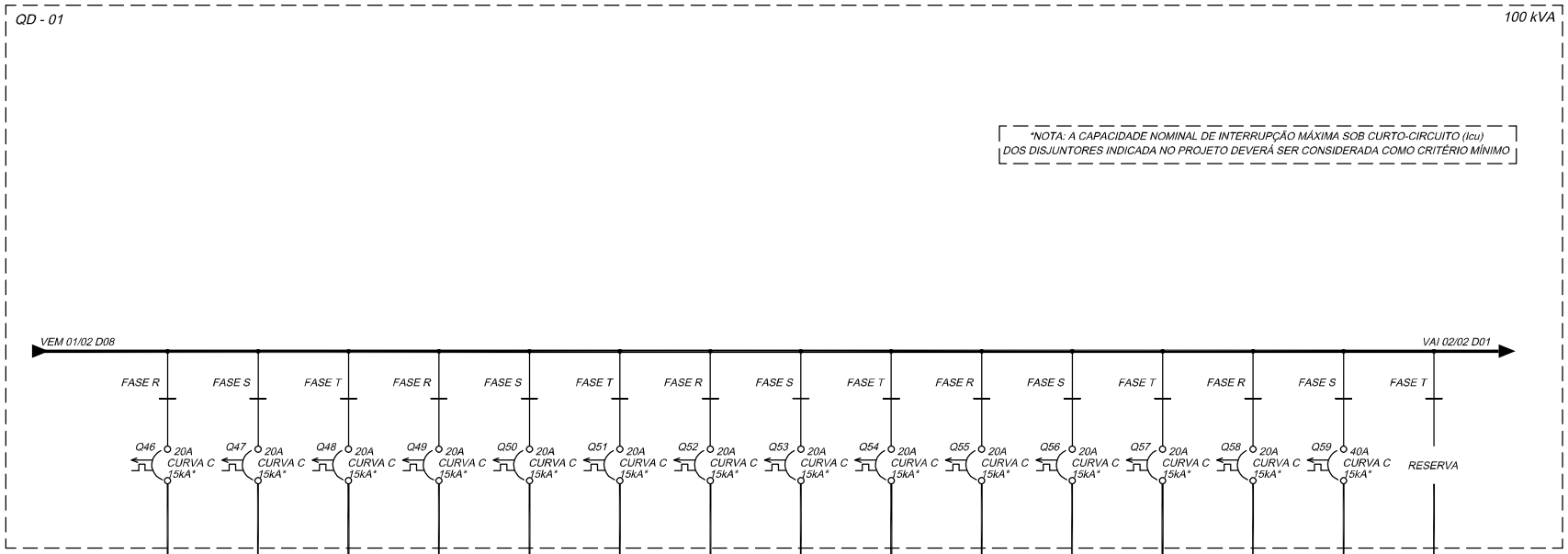

CIRCUITO	AL-46	AL-47	AL-48	AL-49	AL-50	AL-51	AL-52	AL-53	AL-54	AL-55	AL-56	AL-57	AL-58	AL-59	AL-60
LOCAL	TÉRREO	TÉRREO	TÉRREO	TÉRREO	SALA DOS PROFESSORES	SALA DOS PROFESSORES	SALA DOS PROFESSORES	SALA DOS PROFESSORES	TÉRREO	TÉRREO	TÉRREO	TÉRREO	SALA DOS PROFESSORES	TÉRREO	-
SETOR	LABORATÓRIO 2	LABORATÓRIO 4	LABORATÓRIO 4	LABORATÓRIO 4	SANITÁRIO/HALL CORREDOR	SALAS 01-09	SALAS 10-17	SALAS 18-25	BLOCOS B , D CIRCULAÇÃO	BLOCOS B , D	-	-	CORREDOR	SALA DO NOBREAK	-
EQUIPAMENTO	ILUMINAÇÃO	ILUMINAÇÃO	ILUMINAÇÃO	ILUMINAÇÃO	ILUMINAÇÃO	ILUMINAÇÃO	ILUMINAÇÃO	ILUMINAÇÃO	ILUMINAÇÃO	ILUMINAÇÃO DE EMERGÊNCIA	ILUMINAÇÃO EXTERNA	ILUMINAÇÃO EXTERNA	TOMADAS DE USO GERAL	NOBREAK (QN-01)	RESERVA
CABO FASE (mm2)	#2,5	#2,5	#2,5	#2,5	#2,5	#2,5	#2,5	#2,5	#2,5	#2,5	#2,5	#2,5	#2,5	#6,0	-
CABO NEUTRO (mm2)	#2,5	#2,5	#2,5	#2,5	#2,5	#2,5	#2,5	#2,5	#2,5	#2,5	#2,5	#2,5	#2,5	#6,0	-
CABO PROTEÇÃO (mm2)	#2,5	#2,5	#2,5	#2,5	#2,5	#2,5	#2,5	#2,5	#2,5	#2,5	#2,5	#2,5	#2,5	#6,0	-
NORMA NBR	13248	13248	13248	13248	13248	13248	13248	13248	13248	13248	13248	13248	13248	13248	-
DISTÂNCIA APROX. (m)	-	-	-	-	-	-	-	-	-	-	-	-	-	-	-
POTENCIA NOM. (kVA)	1,2	1,44	1,44	1,44	1,4	1,8	1,6	1,5	0,8	1,2	1,9	1,9	0,2	8,0	-
CORRENTE DE PROJETO (A)	5,45	6,45	6,45	6,45	16	20	18	17	3,63	5,45	9	9	2	37	-
CONFIGURAÇÃO P/ ATERRAMENTO	TN-S	TN-S	TN-S	TN-S	TN-S	TN-S	TN-S	TN-S	TN-S	TN-S	TN-S	TN-S	TN-S	TN-S	TN-S

IFC - REITORIA
INSTITUTO FEDERAL CATARINENSE
Rua Das Missões 100 Ponta Aguda
Blumenau - SC (047) 3331-7800
e-mail: jonatas.teixeira@ifc.edu.br
website: www.ifc.edu.br

ITEM	DISCRIMINACAO	POR	DATA
08			
07			
06			
05			
04			
03			
02			
01	ESQUEMA UNIFILAR - REVISÃO 01	JÔNATAS	06/10/2015

INSTITUTO FEDERAL CATARINENSE

PROJETADO	DESENHADO	ENGENHEIRO:	OBRA:
JÔNATAS	JÔNATAS	JÔNATAS VENANCIO TEIXEIRA	IFC - BLUMENAU
06/10/2015	06/10/2015	CREA: 128825-1	

PROJETO	LABORATÓRIOS E SALA DOS PROFESSORES	ESCALA	SEM ESCALA
DESCRIÇÃO	DIAGRAMA UNIFILAR QD - 01	NÚMERO	D04/21

VEDADA A REPRODUÇÃO DESTE DESENHO SEM PREVIA AUTORIZAÇÃO

F E D C B A

01 02 03 04 05 06 07 08

TÉRREO - CORREDOR ACESSO - SL PROFESSORES

QD - 01

100 kVA

*NOTA: A CAPACIDADE NOMINAL DE INTERRUPÇÃO MÁXIMA SOB CURTO-CIRCUITO (Icu) DOS DISJUNTORES INDICADA NO PROJETO DEVERÁ SER CONSIDERADA COMO CRITÉRIO MÍNIMO

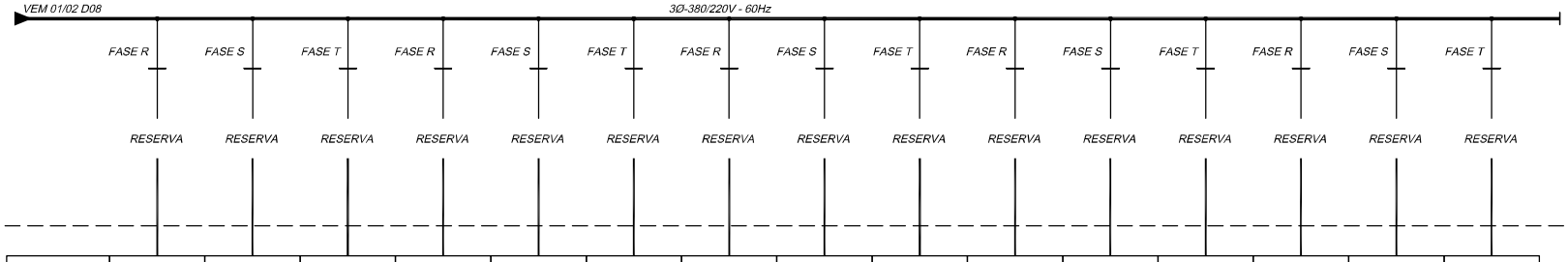

CIRCUITO	AL-61	AL-62	AL-63	AL-64	AL-65	AL-66	AL-67	AL-68	AL-69	AL-70	AL-71	AL-72	AL-73	AL-74	AL-75
LOCAL	-	-	-	-	-	-	-	-	-	-	-	-	-	-	-
SETOR	-	-	-	-	-	-	-	-	-	-	-	-	-	-	-
EQUIPAMENTO	RESERVA	RESERVA	RESERVA	RESERVA	RESERVA	RESERVA	RESERVA	RESERVA	RESERVA	RESERVA	RESERVA	RESERVA	RESERVA	RESERVA	RESERVA
CABO FASE (mm2)	-	-	-	-	-	-	-	-	-	-	-	-	-	-	-
CABO NEUTRO (mm2)	-	-	-	-	-	-	-	-	-	-	-	-	-	-	-
CABO PROTEÇÃO (mm2)	-	-	-	-	-	-	-	-	-	-	-	-	-	-	-
NORMA NBR	-	-	-	-	-	-	-	-	-	-	-	-	-	-	-
DISTÂNCIA APROX. (m)	-	-	-	-	-	-	-	-	-	-	-	-	-	-	-
POTENCIA NOM. (kVA)	-	-	-	-	-	-	-	-	-	-	-	-	-	-	-
CORRENTE DE PROJETO (A)	-	-	-	-	-	-	-	-	-	-	-	-	-	-	-
CONFIGURAÇÃO P/ ATERRAMENTO	TN-S	TN-S	TN-S	TN-S	TN-S	TN-S	TN-S	TN-S	TN-S	TN-S	TN-S	TN-S	TN-S	TN-S	TN-S

IFC - REITORIA
INSTITUTO FEDERAL CATARINENSE
Rua Das Missões 100 Ponta Aguda
Blumenau - SC (047) 3331-7800
e-mail: jonatas.teixeira@ifc.edu.br
website: www.ifc.edu.br

ITEM	DISCRIMINACAO	POR	DATA
08			
07			
06			
05			
04			
03			
02			
01	ESQUEMA UNIFILAR - REVISÃO 01	JÔNATAS	06/10/2015

INSTITUTO FEDERAL CATARINENSE

PROJETADO	DESENHADO	ENGENHEIRO:	OBRA:
JÔNATAS	JÔNATAS	JÔNATAS VENANCIO TEIXEIRA	IFC - BLUMENAU
06/10/2015	06/10/2015	CREA: 128825-1	

PROJETO	LABORATÓRIOS E SALA DOS PROFESSORES	ESCALA	SEM ESCALA
DESCRIÇÃO	DIAGRAMA UNIFILAR QD - 01	NÚMERO	D05/21

VEDADA A REPRODUÇÃO DESTE DESENHO SEM PREVIA AUTORIZAÇÃO

F E D C B A

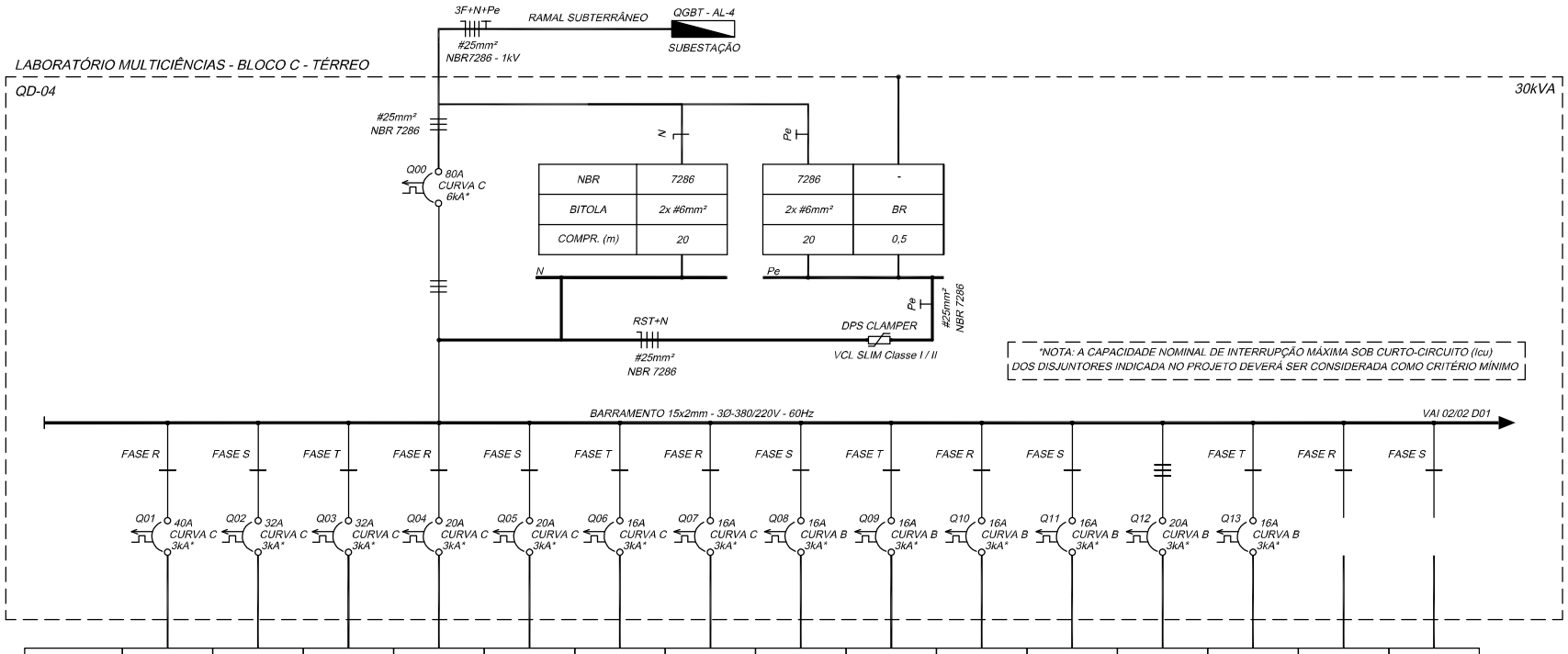

CIRCUITO	AL-1	AL-2	AL-3	AL-4	AL-5	AL-6	AL-7	AL-8	AL-9	AL-10	AL-11	AL-12	AL-13	AL-14	AL-15
LOCAL	BLOCO C TÉRREO	BLOCO C TÉRREO	BLOCO C TÉRREO	BLOCO C TÉRREO	BLOCO C TÉRREO	BLOCO C TÉRREO	BLOCO C TÉRREO	BLOCO C TÉRREO	BLOCO C TÉRREO	BLOCO C TÉRREO	BLOCO C TÉRREO	BLOCO C TÉRREO	BLOCO C TÉRREO	-	-
SETOR	LABORATÓRIO MULTICIÊNCIAS	LABORATÓRIO MULTICIÊNCIAS	LABORATÓRIO MULTICIÊNCIAS	LABORATÓRIO MULTICIÊNCIAS	LABORATÓRIO MULTICIÊNCIAS	LABORATÓRIO MULTICIÊNCIAS	LABORATÓRIO MULTICIÊNCIAS	LABORATÓRIO MULTICIÊNCIAS	LABORATÓRIO MULTICIÊNCIAS	LABORATÓRIO MULTICIÊNCIAS	LABORATÓRIO MULTICIÊNCIAS	LABORATÓRIO MULTICIÊNCIAS	LABORATÓRIO MULTICIÊNCIAS	-	-
EQUIPAMENTO	DESTILADOR	AUTOCLAVE	FORNO MUFLA	AR CONDICIONADO	AR CONDICIONADO	ESTUFA	BANHO MARIA	FORNO MICROONDAS	ESPECTRO FOTOMETRO	TOMADAS NAS PAREDES	TOMADAS NAS BANCADAS	QUADRO DE COMANDO	ILUMINAÇÃO	RESERVA	RESERVA
CABO FASE (mm2)	#6,0	#4,0	#2,5	#2,5	#2,5	#2,5	#2,5	#2,5	#2,5	#2,5	#2,5	#2,5	#2,5	-	-
CABO NEUTRO (mm2)	#6,0	#4,0	#2,5	#2,5	#2,5	#2,5	#2,5	#2,5	#2,5	#2,5	#2,5	#2,5	#2,5	-	-
CABO PROTEÇÃO (mm2)	#6,0	#4,0	#2,5	#2,5	#2,5	#2,5	#2,5	#2,5	#2,5	#2,5	#2,5	#2,5	#2,5	-	-
NORMA NBR	7286	7286	7286	7286	7286	7286	7286	7286	7286	7286	7286	7286	7286	-	-
DISTÂNCIA APROX. (m)	-	-	-	-	-	-	-	-	-	-	-	-	-	-	-
POTENCIA NOM. (kVA)	7,0	4,0	4,0	2,5	2,5	1,6	1,0	1,45	1,5	1,9	1,8	1,0 CV	2.1	-	-
CORRENTE DE PROJETO (A)	40	30	32	20	20	12	12	11	11,4	14,4	13,6	1,86	16	-	-
CONFIGURAÇÃO P/ ATERRAMENTO	TN-S	TN-S	TN-S	TN-S	TN-S	TN-S	TN-S	TN-S	TN-S	TN-S	TN-S	TN-S	TN-S	-	-

IFC - REITORIA
INSTITUTO FEDERAL CATARINENSE
Rua Das Missões 100 Ponta Aguda
Blumenau - SC (047) 3331-7800
e-mail: jonatas.teixeira@ifc.edu.br
website: www.ifc.edu.br

ITEM	DISCRIMINACAO	POR	DATA
08			
07			
06			
05			
04			
03			
02			
01	ESQUEMA UNIFILAR - REVISÃO 01	JÔNATAS	06/10/2015

INSTITUTO FEDERAL CATARINENSE

PROJETADO	DESENHADO	ENGENHEIRO:	OBRA:
JÔNATAS	JÔNATAS	JÔNATAS VENANCIO TEIXEIRA	IFC - BLUMENAU
06/10/2015	06/10/2015	CREA: 128825-1	

PROJETO	LABORATÓRIO MULTICIÊNCIAS	ESCALA	SEM ESCALA
DESCRIÇÃO	DIAGRAMA UNIFILAR QD - 04	NÚMERO	D06/21

VEDADA A REPRODUÇÃO DESTE DESENHO SEM PREVIA AUTORIZAÇÃO

LABORATÓRIO MULTICIÊNCIAS - BLOCO C - TÉRREO

QD-04

30kVA

*NOTA: A CAPACIDADE NOMINAL DE INTERRUPÇÃO MÁXIMA SOB CURTO-CIRCUITO (Icu) DOS DISJUNTORES INDICADA NO PROJETO DEVERÁ SER CONSIDERADA COMO CRITÉRIO MÍNIMO

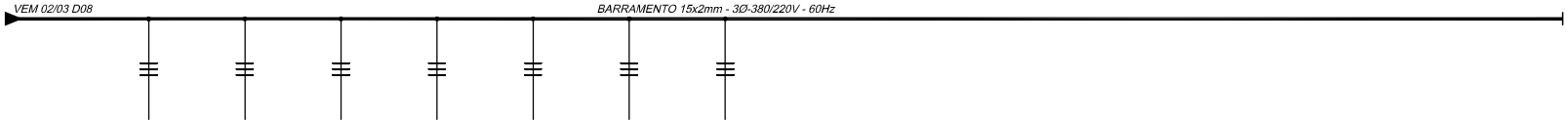

CIRCUITO	AL-16	AL-17	AL-18	AL-19	AL-20	AL-21	AL-22
LOCAL	-	-	-	-	-	-	-
SETOR	-	-	-	-	-	-	-
EQUIPAMENTO	RESERVA	RESERVA	RESERVA	RESERVA	RESERVA	RESERVA	RESERVA
CABO FASE (mm2)	-	-	-	-	-	-	-
CABO NEUTRO (mm2)	-	-	-	-	-	-	-
CABO PROTEÇÃO (mm2)	-	-	-	-	-	-	-
NORMA NBR	-	-	-	-	-	-	-
DISTÂNCIA APROX. (m)	-	-	-	-	-	-	-
POTENCIA NOM. (kVA)	-	-	-	-	-	-	-
CORRENTE DE PROJETO (A)	-	-	-	-	-	-	-
CONFIGURAÇÃO P/ ATERRAMENTO	TN-S	TN-S	TN-S	TN-S	TN-S	TN-S	TN-S

IFC - REITORIA
INSTITUTO FEDERAL CATARINENSE
Rua Das Missões 100 Ponta Aguda
Blumenau - SC (047) 3331-7800
e-mail: jonatas.teixeira@ifc.edu.br
website: www.ifc.edu.br

ITEM	DISCRIMINACAO	POR	DATA
08			
07			
06			
05			
04			
03			
02			
01	ESQUEMA UNIFILAR - REVISÃO 01	JÔNATAS	06/10/2015

INSTITUTO FEDERAL CATARINENSE

PROJETADO	DESENHADO	ENGENHEIRO:	OBRA:
JÔNATAS	JÔNATAS	JÔNATAS VENANCIO TEIXEIRA	IFC - BLUMENAU
06/10/2015	06/10/2015	CREA: 128825-1	

PROJETO	LABORATÓRIO MULTICIÊNCIAS	ESCALA	SEM ESCALA
DESCRIÇÃO	DIAGRAMA UNIFILAR QD - 04	NÚMERO	D07/21

VEDADA A REPRODUÇÃO DESTE DESENHO SEM PREVIA AUTORIZAÇÃO

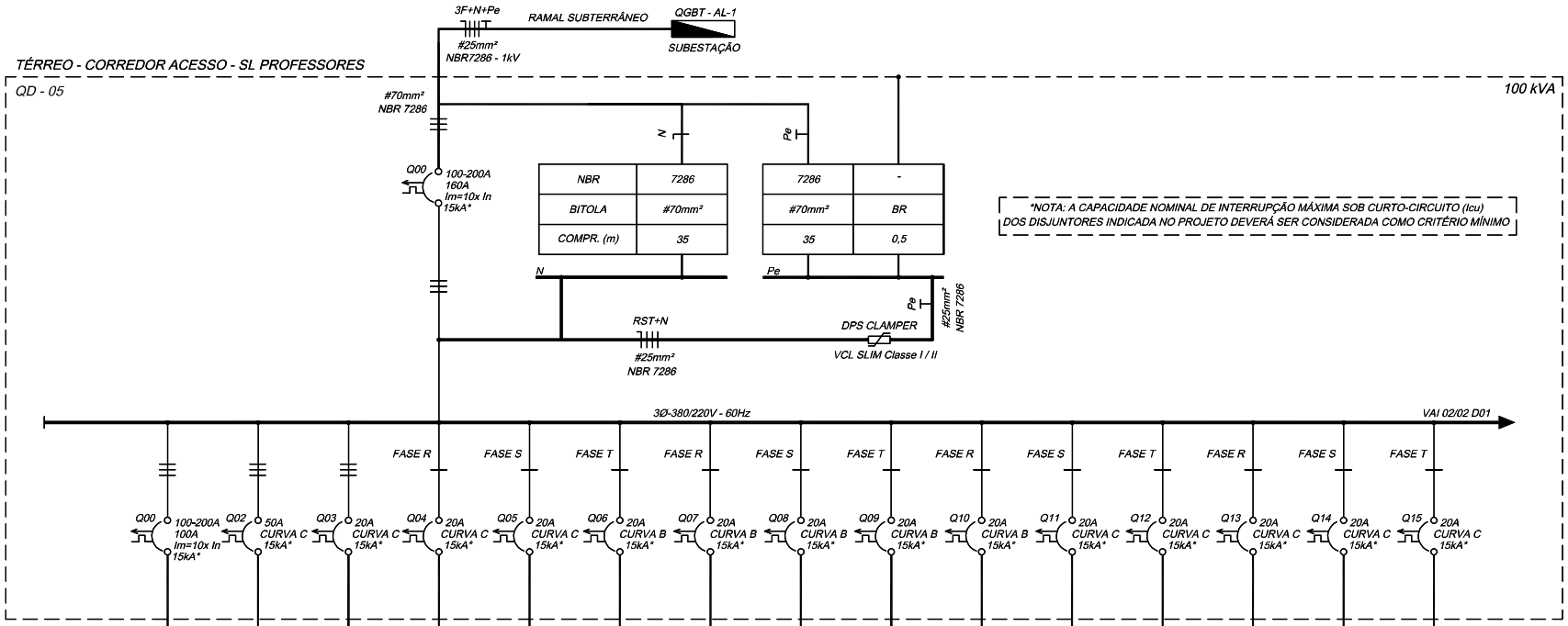

CIRCUITO	AL-1	AL-2	AL-3	AL-4	AL-5	AL-6	AL-7	AL-8	AL-9	AL-10	AL-11	AL-12	AL-13	AL-14	AL-15
LOCAL	TÉRREO	TÉRREO	TÉRREO	SALA DOS PROFESSORES	SALA DOS PROFESSORES	SALA DOS PROFESSORES	SALA DOS PROFESSORES	SALA DOS PROFESSORES	LABORATÓRIO INFORMÁTICA	LABORATÓRIO INFORMÁTICA	LABORATÓRIO INFORMÁTICA	LABORATÓRIO INFORMÁTICA	LABORATÓRIO INFORMÁTICA	LABORATÓRIO INFORMÁTICA	LABORATÓRIO INFORMÁTICA
SETOR	LABORATÓRIO 11	LABORATÓRIO 9	LABORATÓRIO 10	LABORATÓRIO 8	LABORATÓRIO 7	LABORATÓRIO 6	SL. SERVENTE /WC	CIRCULAÇÃO	SALA D07	SALA D07	SALA D07	SALA D06	SALA D06	SALA D06	SALA D05
EQUIPAMENTO	ILUMINAÇÃO	ILUMINAÇÃO	ILUMINAÇÃO	ILUMINAÇÃO	ILUMINAÇÃO	ILUMINAÇÃO	ILUMINAÇÃO	ILUMINAÇÃO	TOMADAS COMPUTADORES	TOMADAS COMPUTADORES	TOMADAS COMPUTADORES	TOMADAS COMPUTADORES	TOMADAS COMPUTADORES	TOMADAS COMPUTADORES	TOMADAS COMPUTADORES
CABO FASE (mm2)	#2.5	#2.5	#2,5	#2,5	#2,5	#2,5	#2,5	#2,5	#2,5	#2,5	#2,5	#2,5	#2,5	#2,5	#2,5
CABO NEUTRO (mm2)	#2.5	#2.5	#2,5	#2,5	#2,5	#2,5	#2,5	#2,5	#2,5	#2,5	#2,5	#2,5	#2,5	#2,5	#2,5
CABO PROTEÇÃO (mm2)	#2.5	#2.5	#2,5	#2,5	#2,5	#2,5	#2,5	#2,5	#2,5	#2,5	#2,5	#2,5	#2,5	#2,5	#2,5
NORMA NBR	7286	7286	7286	13248	13248	13248	13248	13248	13248	13248	13248	13248	13248	13248	13248
DISTÂNCIA APROX. (m)	-	-		-	-	-	-	-	-	-	-	-	-	-	-
POTENCIA NOM. (kVA)	1.92	1.44	1.44	1.44	1.44	1.44	0.56	0.56	1.1	1.2	1.2	1.5	1.6	1.6	1.6
CORRENTE DE PROJETO (A)	8.72	6.54	6.54	6.54	6.54	6.54	2.54	2.54	15.5	17	17	21	22	22	22
CONFIGURAÇÃO P/ ATERRAMENTO	TN-S	TN-S	TN-S	TN-S	TN-S	TN-S	TN-S	TN-S	TN-S	TN-S	TN-S	TN-S	TN-S	TN-S	TN-S

IFC - REITORIA
INSTITUTO FEDERAL CATARINENSE
Rua Das Missões 100 Ponta Aguda
Blumenau - SC (047) 3331-7800
e-mail: jonatas.teixeira@ifc.edu.br
website: www.ifc.edu.br

ITEM	DISCRIMINACAO	POR	DATA
08			
07			
06			
05			
04			
03			
02			
01	ESQUEMA UNIFILAR - REVISÃO 01	JÔNATAS	06/10/2015

INSTITUTO FEDERAL CATARINENSE

PROJETADO	DESENHADO	ENGENHEIRO:	OBRA:
JÔNATAS	JÔNATAS	JÔNATAS VENANCIO TEIXEIRA	IFC - BLUMENAU
06/10/2015	06/10/2015	CREA: 128825-1	

PROJETO	LABORATÓRIOS E SALA DOS PROFESSORES	ESCALA	SEM ESCALA
DESCRIÇÃO	DIAGRAMA UNIFILAR QD - 01	NÚMERO	D08/21

VEDADA A REPRODUÇÃO DESTE DESENHO SEM PREVIA AUTORIZAÇÃO

01 02 03 04 05 06 07 08

TÉRREO - CORREDOR ACESSO - SL PROFESSORES

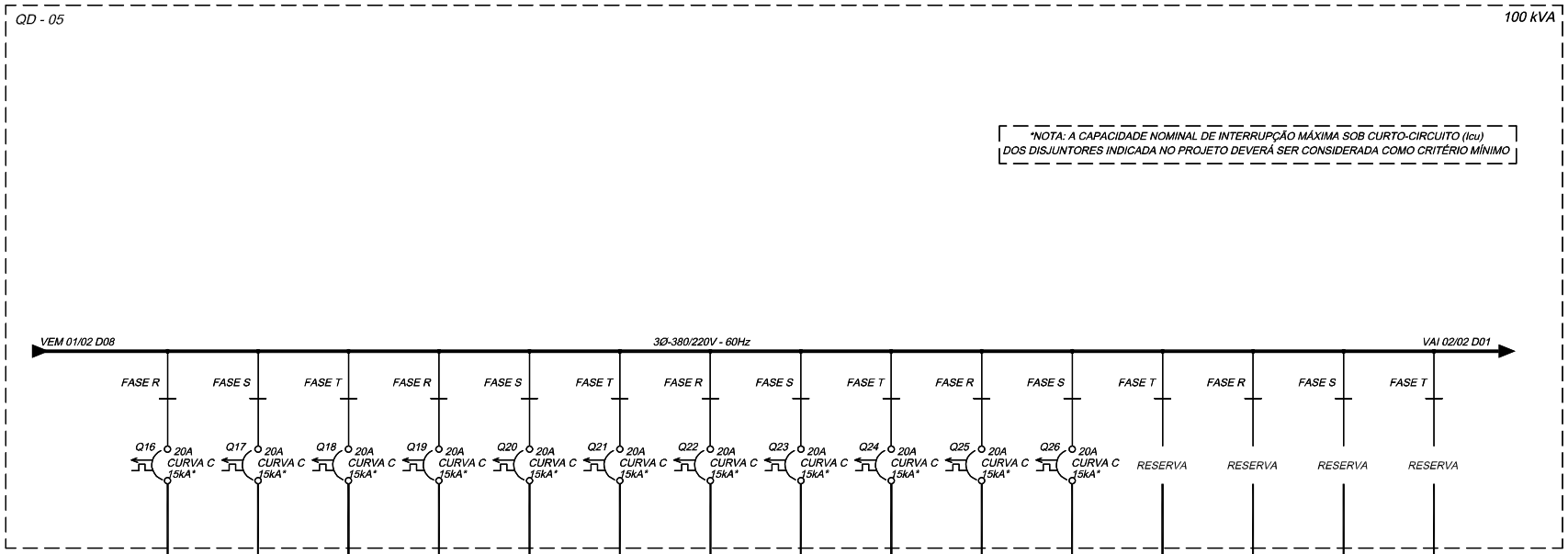

CIRCUITO	AL-16	AL-17	AL-18	AL-19	AL-20	AL-21	AL-22	AL-23	AL-24	AL-25	AL-26	AL-27	AL-28	AL-29	AL-30
LOCAL	LABORATÓRIO	LABORATÓRIO	LABORATÓRIO	LABORATÓRIO	LABORATÓRIO	LABORATÓRIO	LABORATÓRIO	LABORATÓRIO	LABORATÓRIO	LABORATÓRIO	LABORATÓRIO	-	-	-	-
SETOR	SALA D05	SALA D05	SALA D04	SALA D04	SALA D04	SALA A04	SALA A04	SALA A04	SALA A03	SALA A03	SALA A03	-	-	-	-
EQUIPAMENTO	TOMADAS COMPUTADORES	TOMADAS COMPUTADORES	TOMADAS COMPUTADORES	TOMADAS COMPUTADORES	TOMADAS COMPUTADORES	TOMADAS COMPUTADORES	TOMADAS COMPUTADORES	TOMADAS COMPUTADORES	TOMADAS COMPUTADORES	TOMADAS COMPUTADORES	TOMADAS COMPUTADORES	RESERVA	RESERVA	RESERVA	RESERVA
CABO FASE (mm2)	#2,5	#2,5	#2,5	#2,5	#2,5	#2,5	#2,5	#2,5	#2,5	#2,5	#2,5	-	-	-	-
CABO NEUTRO (mm2)	#2,5	#2,5	#2,5	#2,5	#2,5	#2,5	#2,5	#2,5	#2,5	#2,5	#2,5	-	-	-	-
CABO PROTEÇÃO (mm2)	#2,5	#2,5	#2,5	#2,5	#2,5	#2,5	#2,5	#2,5	#2,5	#2,5	#2,5	-	-	-	-
NORMA NBR	13248	13248	13248	13248	13248	13248	13248	13248	13248	13248	13248	-	-	-	-
DISTÂNCIA APROX. (m)	-	-	-	-	-	-	-	-	-	-	-	-	-	-	-
POTENCIA NOM. (kVA)	1.6	1.5	1.4	1.2	1.0	1.2	1.6	1.8	1.8	1.6	1.6	-	-	-	-
CORRENTE DE PROJETO (A)	22	21	19.5	17	14	17	22	25	25	22	22	-	-	-	-
CONFIGURAÇÃO P/ ATERRAMENTO	TN-S	TN-S	TN-S	TN-S	TN-S	TN-S	TN-S	TN-S	TN-S	TN-S	TN-S	TN-S	TN-S	TN-S	TN-S

IFC - REITORIA
INSTITUTO FEDERAL CATARINENSE
Rua Das Missões 100 Ponta Aguda
Blumenau - SC (047) 3331-7800
e-mail: jonatas.teixeira@ifc.edu.br
website: www.ifc.edu.br

ITEM	DISCRIMINACAO	POR	DATA
08			
07			
06			
05			
04			
03			
02			
01	ESQUEMA UNIFILAR - REVISÃO 01	JÔNATAS	06/10/2015

INSTITUTO FEDERAL CATARINENSE

PROJETADO	DESENHADO	ENGENHEIRO:	OBRA:
JÔNATAS	JÔNATAS	JÔNATAS VENANCIO TEIXEIRA	IFC - BLUMENAU
06/10/2015	06/10/2015	CREA: 128825-1	

PROJETO	LABORATÓRIOS E SALA DOS PROFESSORES	ESCALA	SEM ESCALA
DESCRIÇÃO	DIAGRAMA UNIFILAR QD - 01	NÚMERO	D09/21

VEDADA A REPRODUÇÃO DESTE DESENHO SEM PREVIA AUTORIZAÇÃO

F E D C B A

01 02 03 04 05 06 07 08

TÉRREO - CORREDOR ACESSO - SL PROFESSORES

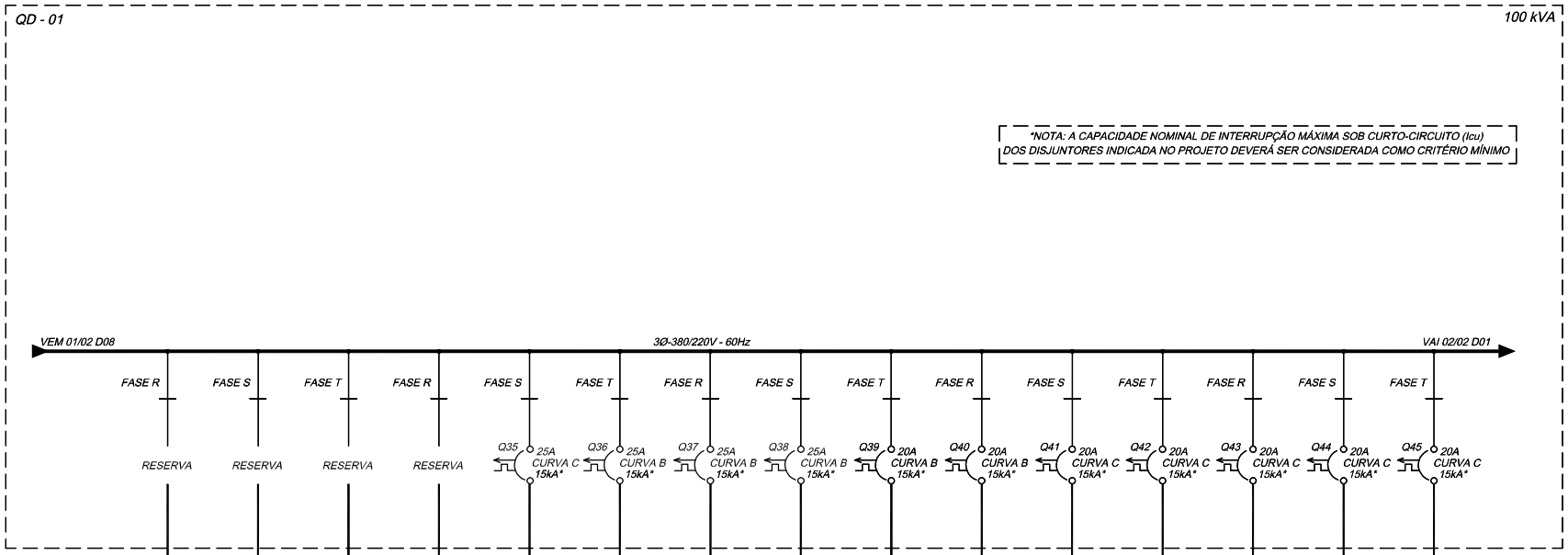

CIRCUITO	AL-31	AL-32	AL-33	AL-34	AL-35	AL-36	AL-37	AL-38	AL-39	AL-40	AL-41	AL-42	AL-43	AL-44	AL-45
LOCAL	-	-	-	-	LABORATÓRIO 11	LABORATÓRIO 11	LABORATÓRIO 9	LABORATÓRIO 9	LABORATÓRIO 10	LABORATÓRIO 10	LABORATÓRIO 8	LABORATÓRIO 8	LABORATÓRIO 7	LABORATÓRIO 7	LABORATÓRIO 6
SETOR	-	-	-	-	SALA A03	SALA A03	SALA A04	SALA A04	SALA D04	SALA D04	SALA D05	SALA D05	SALA D06	SALA D06	SALA D07
EQUIPAMENTO	RESERVA	RESERVA	RESERVA	RESERVA	AR CONDICIONADO	AR CONDICIONADO	AR CONDICIONADO	AR CONDICIONADO	AR CONDICIONADO	AR CONDICIONADO	AR CONDICIONADO	AR CONDICIONADO	AR CONDICIONADO	AR CONDICIONADO	AR CONDICIONADO
CABO FASE (mm2)	-	-	-	-	#4.0	#4.0	#4.0	#4.0	#2,5	#2,5	#2,5	#2,5	#2,5	#2,5	#2,5
CABO NEUTRO (mm2)	-	-	-	-	#4.0	#4.0	#4.0	#4.0	#2,5	#2,5	#2,5	#2,5	#2,5	#2,5	#2,5
CABO PROTEÇÃO (mm2)	-	-	-	-	#4.0	#4.0	#4.0	#4.0	#2,5	#2,5	#2,5	#2,5	#2,5	#2,5	#2,5
NORMA NBR	-	-	-	-	13248	13248	13248	13248	13248	13248	13248	13248	13248	13248	13248
DISTÂNCIA APROX. (m)	-	-	-	-	-	-	-	-	-	-	-	-	-	-	-
POTENCIA NOM. (kVA)	-	-	-	-	4.0	4.0	4.0	4.0	2.37	2.37	3.25	3.25	3.25	3.25	2.37
CORRENTE DE PROJETO (A)	-	-	-	-	18.8	18.8	18.8	18.8	10.77	10.77	14.77	14.77	14.77	14.77	10.77
CONFIGURAÇÃO P/ ATERRAMENTO	TN-S	TN-S	TN-S	TN-S	TN-S	TN-S	TN-S	TN-S	TN-S	TN-S	TN-S	TN-S	TN-S	TN-S	TN-S

IFC - REITORIA
INSTITUTO FEDERAL CATARINENSE
Rua Das Missões 100 Ponta Aguda
Blumenau - SC (047) 3331-7800
e-mail: jonatas.teixeira@ifc.edu.br
website: www.ifc.edu.br

ITEM	DISCRIMINACAO	POR	DATA
08			
07			
06			
05			
04			
03			
02			
01	ESQUEMA UNIFILAR - REVISÃO 01	JÔNATAS	06/10/2015

INSTITUTO FEDERAL CATARINENSE

PROJETADO	DESENHADO	ENGENHEIRO: JÔNATAS VENANCIO TEIXEIRA	OBRA: IFC - BLUMENAU
JÔNATAS	JÔNATAS		
06/10/2015	06/10/2015	CREA: 128825-1	

PROJETO	LABORATÓRIOS E SALA DOS PROFESSORES	ESCALA	SEM ESCALA
DESCRIÇÃO	DIAGRAMA UNIFILAR QD - 01	NÚMERO	D10/21

VEDADA A REPRODUÇÃO DESTE DESENHO SEM PREVIA AUTORIZAÇÃO

F E D C B A

TÉRREO - CORREDOR ACESSO - SL PROFESSORES

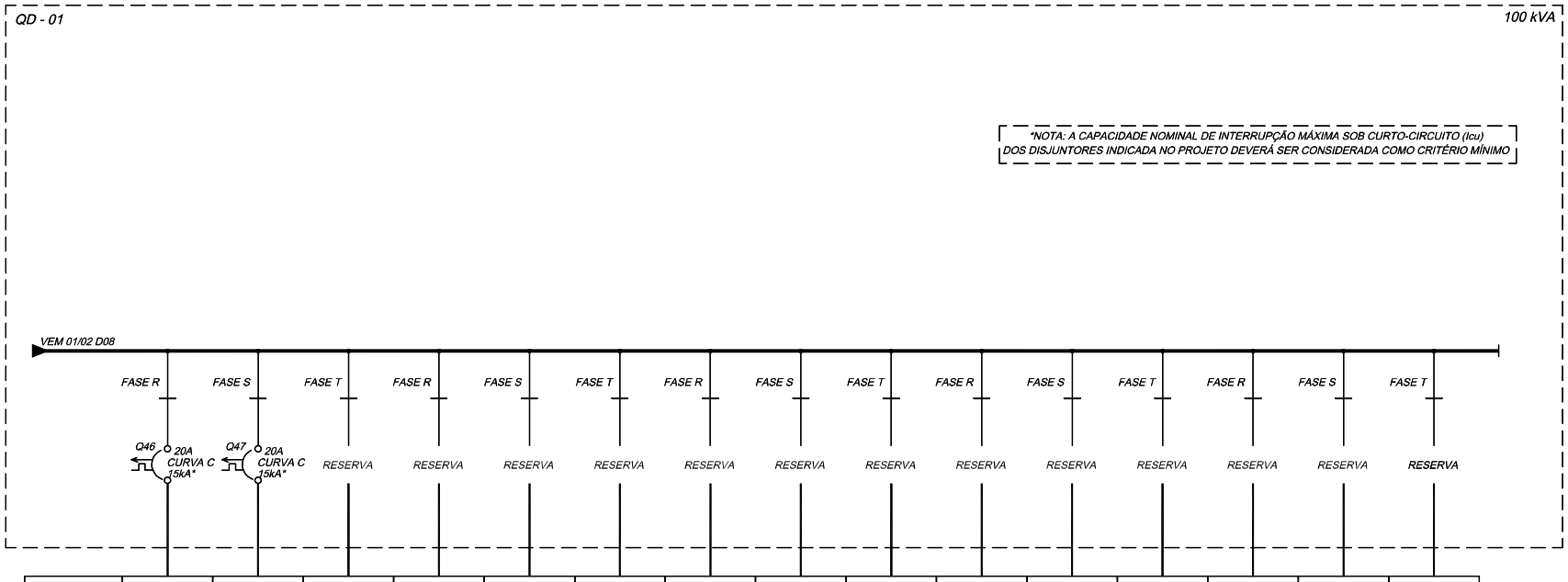

CIRCUITO	AL-46	AL-47	AL-48	AL-49	AL-50	AL-51	AL-52	AL-53	AL-54	AL-55	AL-56	AL-57	AL-58	AL-59	AL-60
LOCAL	SALA D07	BLOCO A-D	-	-	-	-	-	-	-	-	-	-	-	-	-
SETOR	LABORATÓRIO 6	PISO SUPERIOR	-	-	-	-	-	-	-	-	-	-	-	-	-
EQUIPAMENTO	AR CONDICIONADO	ILUMINAÇÃO DE EMERGÊNCIA	RESERVA	RESERVA	RESERVA	RESERVA	RESERVA	RESERVA	RESERVA	RESERVA	RESERVA	RESERVA	RESERVA	RESERVA	RESERVA
CABO FASE (mm2)	#2,5	#2,5	-	-	-	-	-	-	-	-	-	-	-	-	-
CABO NEUTRO (mm2)	#2,5	#2,5	-	-	-	-	-	-	-	-	-	-	-	-	-
CABO PROTEÇÃO (mm2)	#2,5	#2,5	-	-	-	-	-	-	-	-	-	-	-	-	-
NORMA NBR	13248	13248	-	-	-	-	-	-	-	-	-	-	-	-	-
DISTÂNCIA APROX. (m)	-	-	-	-	-	-	-	-	-	-	-	-	-	-	-
POTENCIA NOM. (kVA)	2.37	1.0	-	-	-	-	-	-	-	-	-	-	-	-	-
CORRENTE DE PROJETO (A)	10.77	4.54	-	-	-	-	-	-	-	-	-	-	-	-	-
CONFIGURAÇÃO P/ ATERRAMENTO	TN-S	TN-S	TN-S	TN-S	TN-S	TN-S	TN-S	TN-S	TN-S	TN-S	TN-S	TN-S	TN-S	TN-S	TN-S

IFC - REITORIA
INSTITUTO FEDERAL CATARINENSE
Rua Das Missões 100 Ponta Aguda
Blumenau - SC (047) 3331-7800
e-mail: jonatas.teixeira@ifc.edu.br
website: www.ifc.edu.br

ITEM	DISCRIMINACAO	POR	DATA
08			
07			
06			
05			
04			
03			
02			
01	ESQUEMA UNIFILAR - REVISÃO 01	JÔNATAS	06/10/2015

INSTITUTO FEDERAL CATARINENSE

PROJETADO	DESENHADO	ENGENHEIRO:	OBRA:
JÔNATAS	JÔNATAS	JÔNATAS VENANCIO TEIXEIRA	IFC - BLUMENAU
06/10/2015	06/10/2015	CREA: 128825-1	

PROJETO	LABORATÓRIOS E SALA DOS PROFESSORES	ESCALA	SEM ESCALA
DESCRIÇÃO	DIAGRAMA UNIFILAR QD - 01	NÚMERO	D11/21

VEDADA A REPRODUÇÃO DESTE DESENHO SEM PREVIA AUTORIZAÇÃO

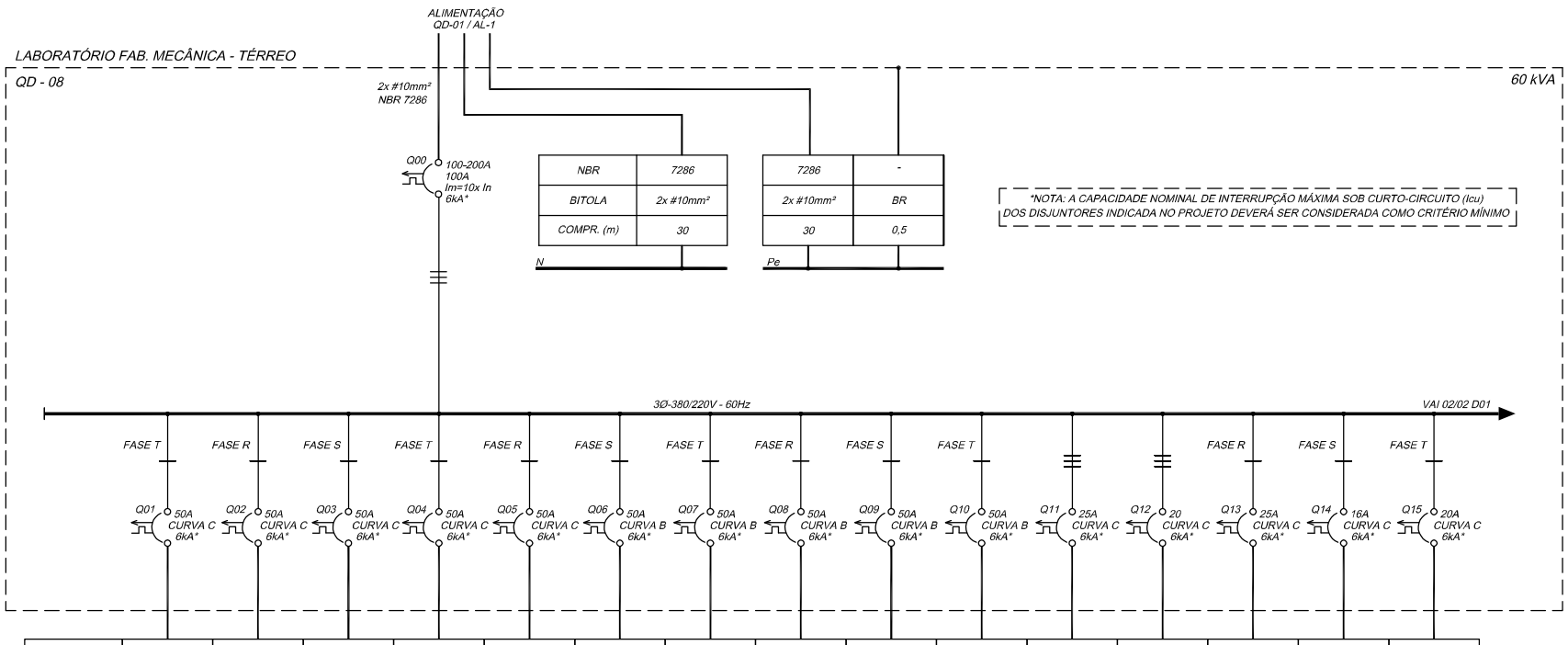

CIRCUITO	AL-1	AL-2	AL-3	AL-4	AL-5	AL-6	AL-7	AL-8	AL-9	AL-10	AL-11	AL-12	AL-13	AL-14	AL-15
LOCAL	TÉRREO	PAV. SUPERIOR	TÉRREO	TÉRREO	TÉRREO	TÉRREO	TÉRREO	TÉRREO	TÉRREO	TÉRREO	TÉRREO	TÉRREO	TÉRREO	TÉRREO	TÉRREO
SETOR	LAB. FAB. MECÂNICA	LAB. FAB. MECÂNICA	LAB. FAB. MECÂNICA	LAB. FAB. MECÂNICA	LAB. FAB. MECÂNICA	LAB. FAB. MECÂNICA	LAB. FAB. MECÂNICA	LAB. FAB. MECÂNICA	LAB. FAB. MECÂNICA	LAB. FAB. MECÂNICA	LAB. FAB. MECÂNICA	LAB. FAB. MECÂNICA	LAB. FAB. MECÂNICA	LAB. FAB. MECÂNICA	LAB. FAB. MECÂNICA
EQUIPAMENTO	MÁQUINA DE SOLDA	MÁQUINA DE SOLDA	MÁQUINA DE SOLDA	MÁQUINA DE SOLDA	MÁQUINA DE SOLDA	MÁQUINA DE SOLDA	MÁQUINA DE SOLDA	MÁQUINA DE SOLDA	MÁQUINA DE SOLDA	MÁQUINA DE SOLDA	TORNO CNC	FRESADORA	FORNO MUFLA	TORNO CONVENCIONAL	AR CONDICIONADO
CABO FASE (mm2)	#6,0	#6,0	#6,0	#6,0	#6,0	#6,0	#6,0	#6,0	#6,0	#6,0	#2,5	#2,5	#4,0	#2,5	#2,5
CABO NEUTRO (mm2)	#6,0	#6,0	#6,0	#6,0	#6,0	#6,0	#6,0	#6,0	#6,0	#6,0	#2,5	#2,5	#4,0	#2,5	#2,5
CABO PROTEÇÃO (mm2)	#6,0	#6,0	#6,0	#6,0	#6,0	#6,0	#6,0	#6,0	#6,0	#6,0	#2,5	#2,5	#4,0	#2,5	#2,5
NORMA NBR	7286	7286	7286	7286	7286	7286	7286	7286	7286	7286	13248	13248	13248	7286	7286
DISTÂNCIA APROX. (m)	-	-	-	-	-	-	-	-	-	-	-	-	-	-	-
POTENCIA NOM. (kVA)	7,7	7,7	7,7	7,7	7,7	7,7	7,7	7,7	7,7	7,7	7,5	4,7	4,0	2,5	1,8
CORRENTE DE PROJETO (A)	40	40	40	40	40	40	40	40	40	40	20	13	28	20	15
CONFIGURAÇÃO P/ ATERRAMENTO	TN-S	TN-S	TN-S	TN-S	TN-S	TN-S	TN-S	TN-S	TN-S	TN-S	TN-S	TN-S	TN-S	TN-S	TN-S

IFC - REITORIA
INSTITUTO FEDERAL CATARINENSE
Rua Das Missões 100 Ponta Aguda
Blumenau - SC (047) 3331-7800
e-mail: jonatas.teixeira@ifc.edu.br
website: www.ifc.edu.br

ITEM	DISCRIMINACAO	POR	DATA
08			
07			
06			
05			
04			
03			
02			
01	ESQUEMA UNIFILAR - REVISÃO 01	JÔNATAS	06/10/2015

INSTITUTO FEDERAL CATARINENSE

PROJETADO	DESENHADO	ENGENHEIRO:	OBRA:
JÔNATAS	JÔNATAS	JÔNATAS VENANCIO TEIXEIRA	IFC - BLUMENAU
06/10/2015	06/10/2015	CREA: 128825-1	

PROJETO	LABORATÓRIO FABRICAÇÃO MECÂNICA	ESCALA	SEM ESCALA
DESCRIÇÃO	DIAGRAMA UNIFILAR QD - 08	NÚMERO	D12/21

VEDADA A REPRODUÇÃO DESTE DESENHO SEM PREVIA AUTORIZAÇÃO

LABORATÓRIO FAB. MECÂNICA - TÉRREO

QD - 08

60 kVA

*NOTA: A CAPACIDADE NOMINAL DE INTERRUPÇÃO MÁXIMA SOB CURTO-CIRCUITO (Icu) DOS DISJUNTORES INDICADA NO PROJETO DEVERÁ SER CONSIDERADA COMO CRITÉRIO MÍNIMO

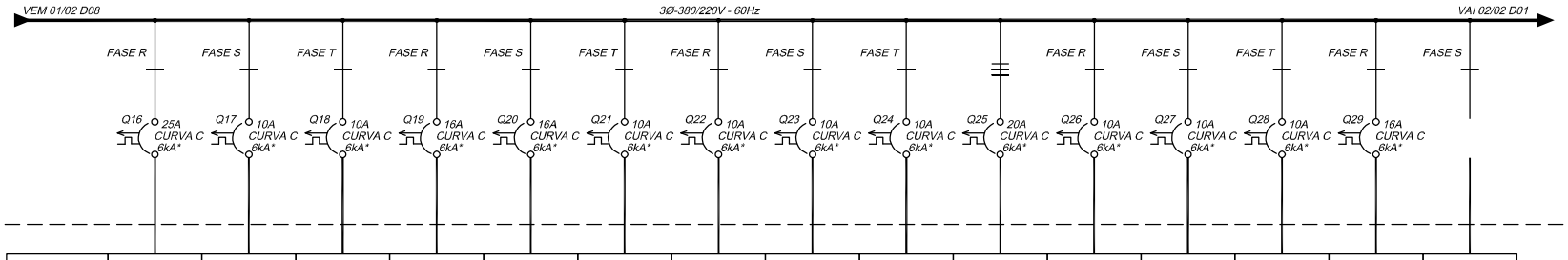

CIRCUITO	AL-16	AL-17	AL-18	AL-19	AL-20	AL-21	AL-22	AL-23	AL-24	AL-25	AL-26	AL-27	AL-28	AL-29	AL-30
LOCAL	TÉRREO	TÉRREO	TÉRREO	TÉRREO	TÉRREO	TÉRREO	TÉRREO	TÉRREO	TÉRREO	TÉRREO	TÉRREO	TÉRREO	TÉRREO	TÉRREO	-
SETOR	LAB. FAB. MECÂNICA	LAB. FAB. MECÂNICA	LAB. FAB. MECÂNICA	LAB. FAB. MECÂNICA	LAB. FAB. MECÂNICA	LAB. FAB. MECÂNICA	LAB. FAB. MECÂNICA	LAB. FAB. MECÂNICA	SALA DOS TÉCNICOS	LAB. FAB. MECÂNICA	SALA METALOGRAFIA	LAB. FAB. MECÂNICA	LAB. FAB. MECÂNICA	LAB. FAB. MECÂNICA	-
EQUIPAMENTO	SERRA DISCO	ESMERIL	LIXADEIRA	CAPELA	FURADEIRA DE BANCADA	TOMADAS DAS BANCADAS	SERRA FITA	ESTUFA	COMPUTADORES	COMPRESSOR	AR CONDICIONADO	EMBUTIDORA	MICROSCÓPIO	DURÔMETRO	RESERVA
CABO FASE (mm2)	#4,0	#2,5	#2,5	#2,5	#2,5	#2,5	#2,5	#2,5	#2,5	#2,5	#2,5	#2,5	#2,5	#2,5	-
CABO NEUTRO (mm2)	#4,0	#2,5	#2,5	#2,5	#2,5	#2,5	#2,5	#2,5	#2,5	#2,5	#2,5	#2,5	#2,5	#2,5	-
CABO PROTEÇÃO (mm2)	#4,0	#2,5	#2,5	#2,5	#2,5	#2,5	#2,5	#2,5	#2,5	#2,5	#2,5	#2,5	#2,5	#2,5	-
NORMA NBR	7286	7286	7286	7286	7286	7286	7286	7286	7286	7286	7286	7286	7286	7286	-
DISTÂNCIA APROX. (m)	-	-	-	-	-	-	-	-	-	-	-	-	-	-	-
POTENCIA NOM. (kVA)	2,9	1,9	1,0	1,0	1,0	2,0	2,0	1,0	0,6	7,5	1,8	0,6	0,2	0,6	-
CORRENTE DE PROJETO (A)	26	18	10	10	10	18	20	10	5,0	20	5,0	5,0	4,0	6,0	-
CONFIGURAÇÃO P/ ATERRAMENTO	TN-S	TN-S	TN-S	TN-S	TN-S	TN-S	TN-S	TN-S	TN-S	TN-S	TN-S	TN-S	TN-S	TN-S	TN-S

IFC - REITORIA
INSTITUTO FEDERAL CATARINENSE
Rua Das Missões 100 Ponta Aguda
Blumenau - SC (047) 3331-7800
e-mail: jonatas.teixeira@ifc.edu.br
website: www.ifc.edu.br

ITEM	DISCRIMINACAO	POR	DATA
08			
07			
06			
05			
04			
03			
02			
01	ESQUEMA UNIFILAR - REVISÃO 01	JÔNATAS	06/10/2015

INSTITUTO FEDERAL CATARINENSE

PROJETADO	DESENHADO	ENGENHEIRO: JÔNATAS VENANCIO TEIXEIRA	OBRA: IFC - BLUMENAU
JÔNATAS	JÔNATAS		
06/10/2015	06/10/2015	CREA: 128825-1	

PROJETO	LABORATÓRIO FABRICAÇÃO MECÂNICA	ESCALA	SEM ESCALA
DESCRIÇÃO	DIAGRAMA UNIFILAR QD - 08	NÚMERO	D13/21

VEDADA A REPRODUÇÃO DESTE DESENHO SEM PREVIA AUTORIZAÇÃO

LABORATÓRIO FAB. MECÂNICA - TÉRREO

QD - 08

60 kVA

*NOTA: A CAPACIDADE NOMINAL DE INTERRUPÇÃO MÁXIMA SOB CURTO-CIRCUITO (Icu) DOS DISJUNTORES INDICADA NO PROJETO DEVERÁ SER CONSIDERADA COMO CRITÉRIO MÍNIMO

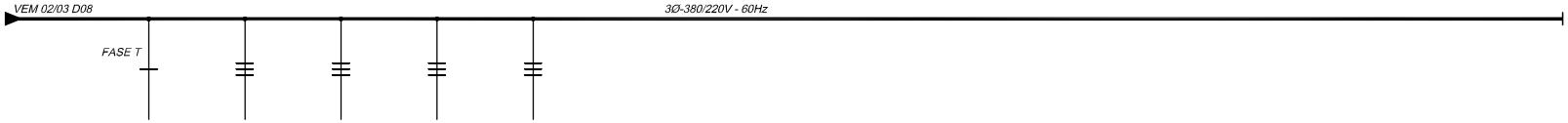

CIRCUITO	AL-31	AL-32	AL-33	AL-34	AL-35
LOCAL	-	-	-	-	-
SETOR	-	-	-	-	-
EQUIPAMENTO	RESERVA	RESERVA	RESERVA	RESERVA	RESERVA
CABO FASE (mm2)	-	-	-	-	-
CABO NEUTRO (mm2)	-	-	-	-	-
CABO PROTEÇÃO (mm2)	-	-	-	-	-
NORMA NBR	-	-	-	-	-
DISTÂNCIA APROX. (m)	-	-	-	-	-
POTENCIA NOM. (kVA)	-	-	-	-	-
CORRENTE DE PROJETO (A)	-	-	-	-	-
CONFIGURAÇÃO P/ ATERRAMENTO	TN-S	TN-S	TN-S	TN-S	TN-S

IFC - REITORIA

INSTITUTO FEDERAL CATARINENSE

Rua Das Missões 100 Ponta Aguda
Blumenau - SC (047) 3331-7800

e-mail: jonatas.teixeira@ifc.edu.br
website: www.ifc.edu.br

ITEM	DISCRIMINACAO	POR	DATA
08			
07			
06			
05			
04			
03			
02			
01	ESQUEMA UNIFILAR - REVISÃO 01	JÔNATAS	06/10/2015

INSTITUTO FEDERAL CATARINENSE

PROJETADO	DESENHADO	ENGENHEIRO:	OBRA:
JÔNATAS	JÔNATAS	JÔNATAS VENANCIO TEIXEIRA	IFC - BLUMENAU
06/10/2015	06/10/2015	CREA: 128825-1	

PROJETO	LABORATÓRIO FABRICAÇÃO MECÂNICA	ESCALA	SEM ESCALA
DESCRIÇÃO	DIAGRAMA UNIFILAR QD - 08	NÚMERO	D14/21

VEDADA A REPRODUÇÃO DESTE DESENHO SEM PREVIA AUTORIZAÇÃO

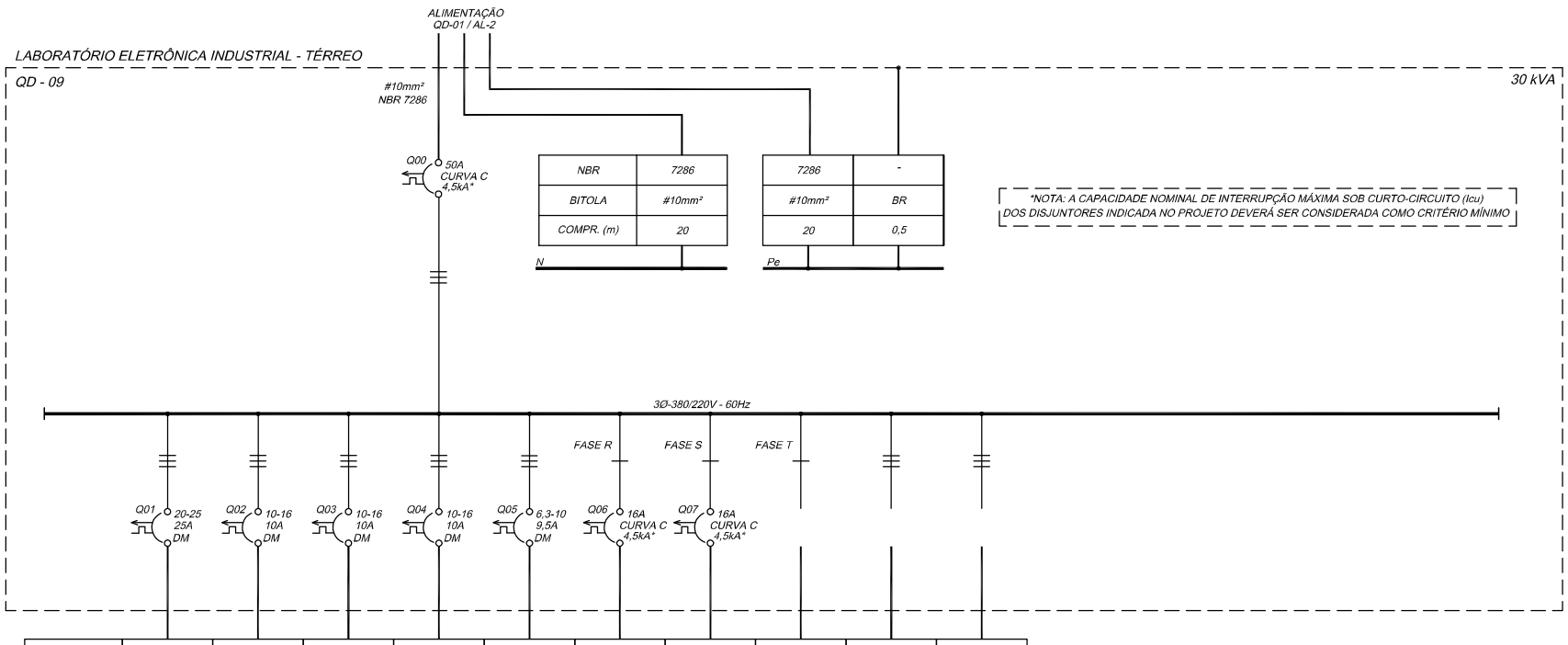

CIRCUITO	AL-1	AL-2	AL-3	AL-4	AL-5	AL-6	AL-7	AL-8	AL-9	AL-10
LOCAL	TÉRREO	TÉRREO	TÉRREO	TÉRREO	TÉRREO	TÉRREO	TÉRREO	-	-	-
SETOR	LAB. ELET. INDUSTRIAL	LAB. ELET. INDUSTRIAL	LAB. ELET. INDUSTRIAL	LAB. ELET. INDUSTRIAL	LAB. ELET. INDUSTRIAL	LAB. ELET. INDUSTRIAL	LAB. ELET. INDUSTRIAL	-	-	-
EQUIPAMENTO	MÓDULO DE GERAÇÃO	QA-01-02-03 ACIONAMENTO	QA-04-05-06 ACIONAMENTO	QA-07-08-09 ACIONAMENTO	QA-10-11 ACIONAMENTO	TOMADAS BANCADAS	TOMADAS EQUIPAMENTOS	RESERVA	RESERVA	RESERVA
CABO FASE (mm2)	#6,0	#2,5	#2,5	#2,5	#2,5	#2,5	#2,5	-	-	-
CABO NEUTRO (mm2)	#6,0	#2,5	#2,5	#2,5	#2,5	#2,5	#2,5	-	-	-
CABO PROTEÇÃO (mm2)	#6,0	#2,5	#2,5	#2,5	#2,5	#2,5	#2,5	-	-	-
NORMA NBR	7286	7286	7286	7286	7286	7286	7286	-	-	-
DISTÂNCIA APROX. (m)	-	-	-	-	-	-	-	-	-	-
POTENCIA NOM. (kVA)	15	6,0	6,0	6,0	4,0	1,8	1,2	-	-	-
CORRENTE DE PROJETO (A)	40	14	14	14	14	16	11	-	-	-
CONFIGURAÇÃO P/ ATERRAMENTO	TN-S	TN-S	TN-S	TN-S	TN-S	TN-S	TN-S	TN-S	TN-S	TN-S

IFC - REITORIA
INSTITUTO FEDERAL CATARINENSE
Rua Das Missões 100 Ponta Aguda
Blumenau - SC (047) 3331-7800
e-mail: jonatas.teixeira@ifc.edu.br
website: www.ifc.edu.br

ITEM	DISCRIMINACAO	POR	DATA
08			
07			
06			
05			
04			
03			
02			
01	ESQUEMA UNIFILAR - REVISÃO 01	JÔNATAS	06/10/2015

INSTITUTO FEDERAL CATARINENSE

PROJETADO	DESENHADO	ENGENHEIRO:	OBRA:
JÔNATAS	JÔNATAS	JÔNATAS VENANCIO TEIXEIRA	IFC - BLUMENAU
06/10/2015	06/10/2015	CREA: 128825-1	

PROJETO	LABORATÓRIO DE ELETRÔNICA INDUSTRIAL	ESCALA	SEM ESCALA
DESCRIÇÃO	DIAGRAMA UNIFILAR QD - 09	NÚMERO	D15/21

VEDADA A REPRODUÇÃO DESTE DESENHO SEM PREVIA AUTORIZAÇÃO

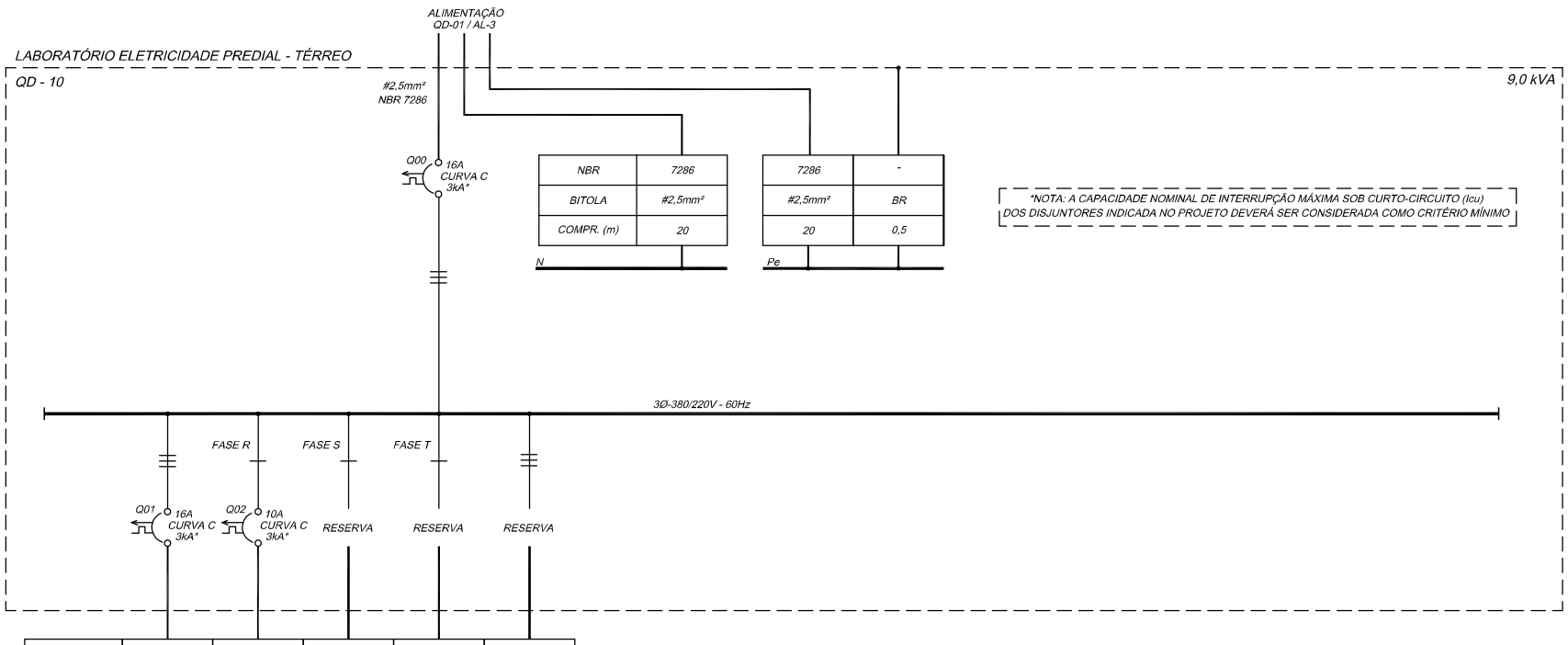

CIRCUITO	AL-1	AL-2	AL-3	AL-4	AL-5
LOCAL	TÉRREO	PAV. SUPERIOR	-	-	-
SETOR	LAB. ELET. PREDIAL	LAB. ELET. PREDIAL	-	-	-
EQUIPAMENTO	BANCADAS ELETROTÉCNICA	BANCADAS ELETRÔNICA	RESERVA	RESERVA	RESERVA
CABO FASE (mm2)	#2,5	#2,5	-	-	-
CABO NEUTRO (mm2)	#2,5	#2,5	-	-	-
CABO PROTEÇÃO (mm2)	#2,5	#2,5	-	-	-
NORMA NBR	13248	13248	-	-	-
DISTÂNCIA APROX. (m)	-	-	-	-	-
POTENCIA NOM. (kVA)	8,0	1,0	-	-	-
CORRENTE DE PROJETO (A)	16	8,74	-	-	-
CONFIGURAÇÃO P/ ATERRAMENTO	TN-S	TN-S	TN-S	TN-S	TN-S

IFC - REITORIA
INSTITUTO FEDERAL CATARINENSE
Rua Das Missões 100 Ponta Aguda
Blumenau - SC (047) 3331-7800
e-mail: jonatas.teixeira@ifc.edu.br
website: www.ifc.edu.br

ITEM	DISCRIMINACAO	POR	DATA
08			
07			
06			
05			
04			
03			
02			
01	ESQUEMA UNIFILAR - REVISÃO 01	JÔNATAS	06/10/2015

INSTITUTO FEDERAL CATARINENSE

PROJETADO	DESENHADO	ENGENHEIRO:	OBRA:
JÔNATAS	JÔNATAS	JÔNATAS VENANCIO TEIXEIRA	IFC - BLUMENAU
06/10/2015	06/10/2015	CREA: 128825-1	

PROJETO	LABORATÓRIO DE ELETRICIDADE PREDIAL	ESCALA	SEM ESCALA
DESCRIÇÃO	DIAGRAMA UNIFILAR QD - 10	NÚMERO	D16/21

VEDADA A REPRODUÇÃO DESTE DESENHO SEM PREVIA AUTORIZAÇÃO

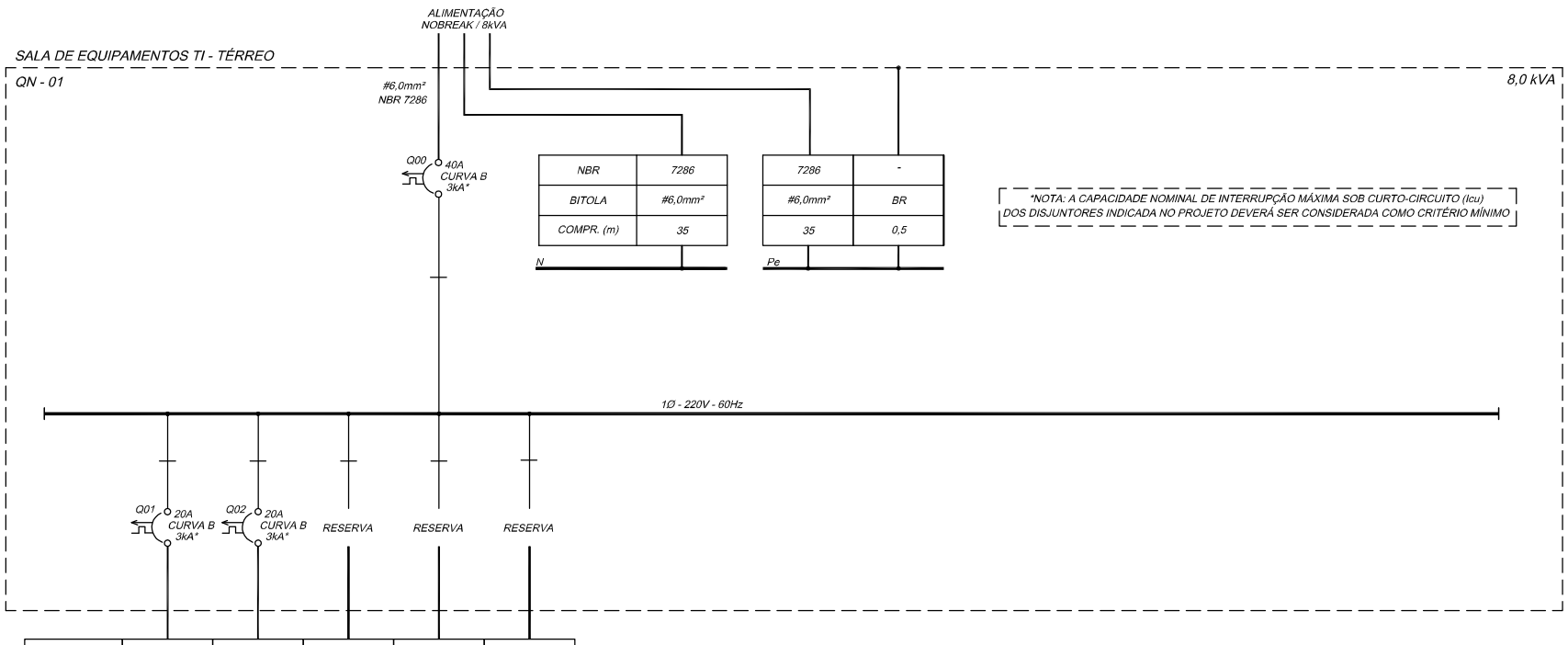

CIRCUITO	AL-1	AL-2	AL-3	AL-4	AL-5
LOCAL	TÉRREO	TÉRREO	-	-	-
SETOR	SALA DE EQUIPAMENTOS	SALA DE EQUIPAMENTOS	-	-	-
EQUIPAMENTO	RACK-SEQ	RACK-SET	RESERVA	RESERVA	RESERVA
CABO FASE (mm2)	#4,0	#4,0	-	-	-
CABO NEUTRO (mm2)	#4,0	#4,0	-	-	-
CABO PROTEÇÃO (mm2)	#4,0	#4,0	-	-	-
NORMA NBR	13248	13248	-	-	-
DISTÂNCIA APROX. (m)	-	-	-	-	-
POTENCIA NOM. (kVA)	4,0	4,0	-	-	-
CORRENTE DE PROJETO (A)	18	18	-	-	-
CONFIGURAÇÃO P/ ATERRAMENTO	TN-S	TN-S	TN-S	TN-S	TN-S

IFC - REITORIA
INSTITUTO FEDERAL CATARINENSE
Rua Das Missões 100 Ponta Aguda
Blumenau - SC (047) 3331-7800
e-mail: jonatas.teixeira@ifc.edu.br
website: www.ifc.edu.br

ITEM	DISCRIMINACAO	POR	DATA
08			
07			
06			
05			
04			
03			
02			
01	ESQUEMA UNIFILAR - REVISÃO 01	JÔNATAS	06/10/2015

INSTITUTO FEDERAL CATARINENSE

PROJETADO	DESENHADO	ENGENHEIRO:	OBRA:
JÔNATAS	JÔNATAS	JÔNATAS VENANCIO TEIXEIRA	IFC - BLUMENAU
06/10/2015	06/10/2015	CREA: 128825-1	

PROJETO	LABORATÓRIO DE ELETRICIDADE PREDIAL	ESCALA	SEM ESCALA
DESCRIÇÃO	DIAGRAMA UNIFILAR QN - 01	NÚMERO	D17/21

VEDADA A REPRODUÇÃO DESTE DESENHO SEM PREVIA AUTORIZAÇÃO

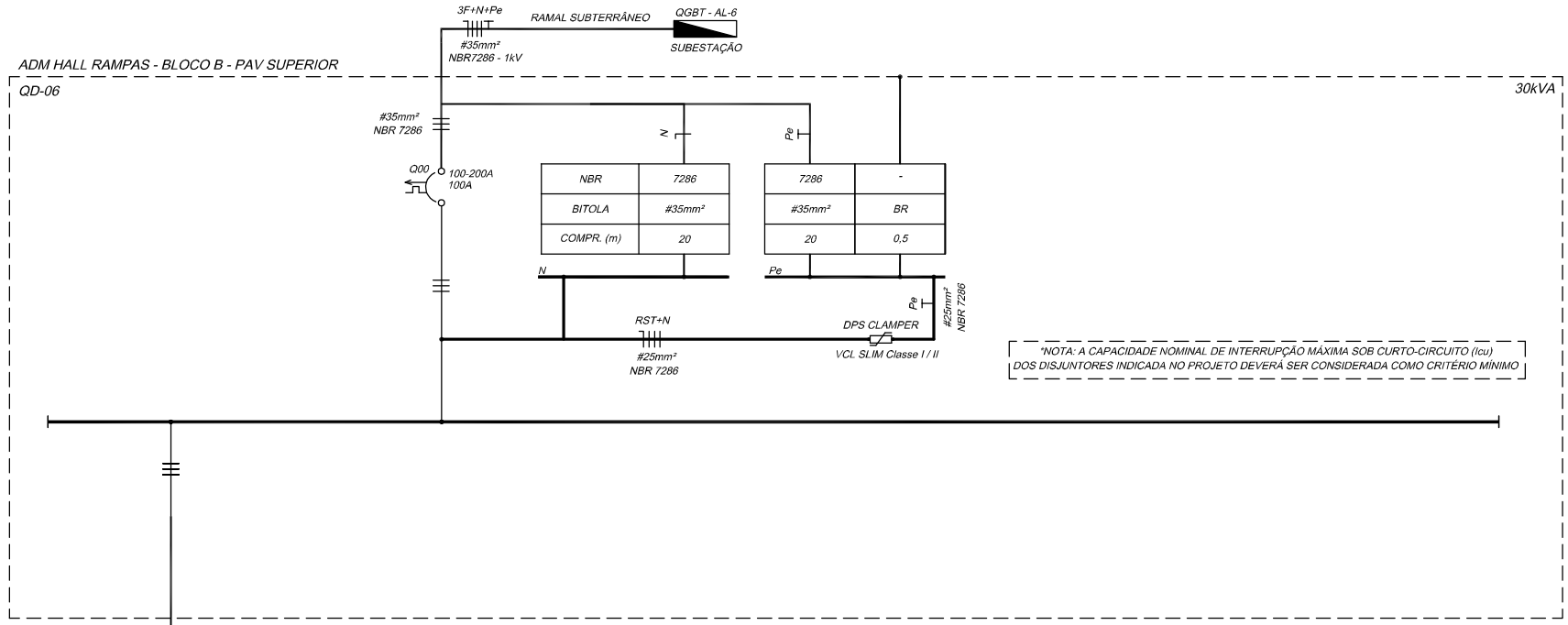

CIRCUITO	AL-1
LOCAL	BLOCO B PAV SUPERIOR
SETOR	ADM HALL ESCADAS
EQUIPAMENTO	QD-11
CABO FASE (mm2)	2x #10
CABO NEUTRO (mm2)	2x #10
CABO PROTEÇÃO (mm2)	2x #10
NORMA NBR	7286
DISTÂNCIA APROX. (m)	-
POTENCIA NOM. (kVA)	7,0
CORRENTE DE PROJETO (A)	40
CONFIGURAÇÃO P/ ATERRAMENTO	TN-S

IFC - REITORIA
INSTITUTO FEDERAL CATARINENSE
Rua Das Missões 100 Ponta Aguda
Blumenau - SC (047) 3331-7800
e-mail: jonatas.teixeira@ifc.edu.br
website: www.ifc.edu.br

ITEM	DISCRIMINACAO	POR	DATA
08			
07			
06			
05			
04			
03			
02			
01	ESQUEMA UNIFILAR - REVISÃO 01	JÔNATAS	06/10/2015

INSTITUTO FEDERAL CATARINENSE

PROJETADO	DESENHADO	ENGENHEIRO:	OBRA:
JÔNATAS	JÔNATAS	JÔNATAS VENANCIO TEIXEIRA	IFC - BLUMENAU
06/10/2015	06/10/2015	CREA: 128825-1	

PROJETO	SALAS ADMINISTRATIVAS	ESCALA	SEM ESCALA
DESCRIÇÃO	DIAGRAMA UNIFILAR QD - 06	NÚMERO	D18/21

VEDADA A REPRODUÇÃO DESTE DESENHO SEM PREVIA AUTORIZAÇÃO

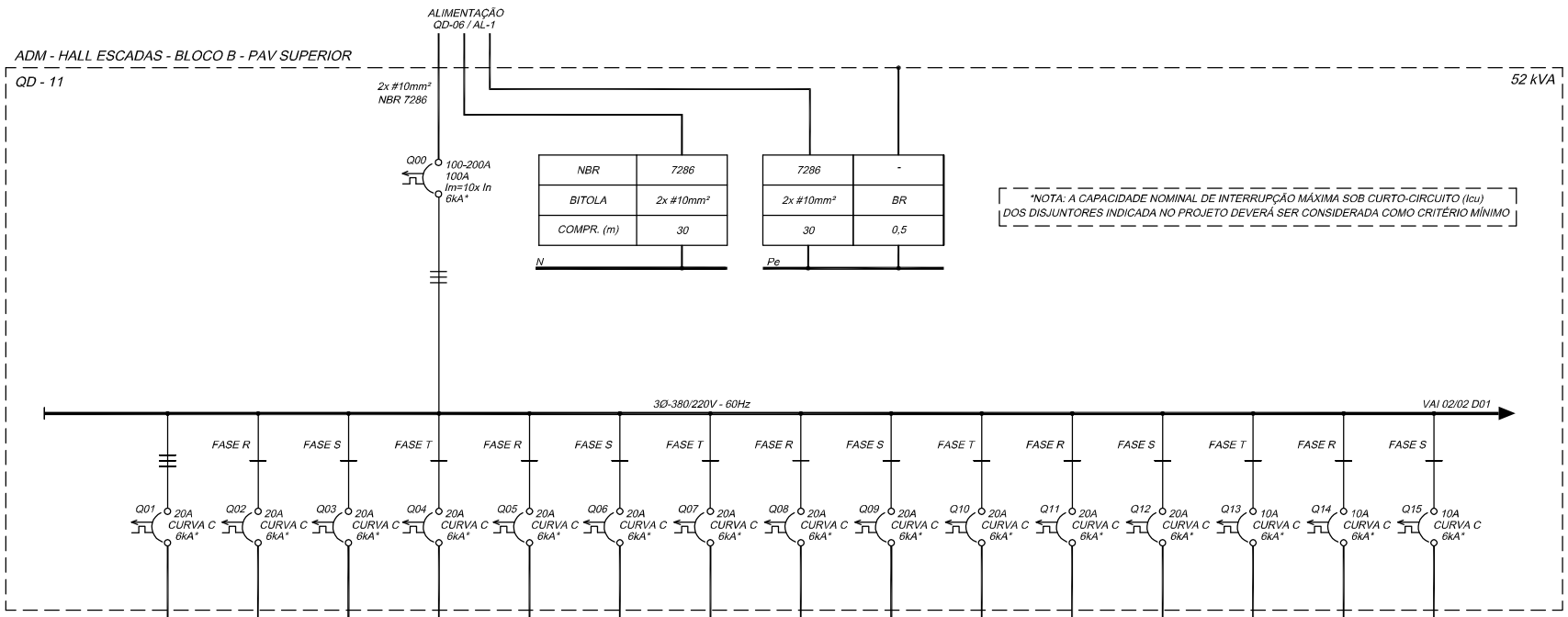

CIRCUITO	AL-1	AL-2	AL-3	AL-4	AL-5	AL-6	AL-7	AL-8	AL-9	AL-10	AL-11	AL-12	AL-13	AL-14	AL-15
LOCAL	BLOCO B PAV SUPERIOR	BLOCO B PAV SUPERIOR	BLOCO B PAV SUPERIOR	BLOCO B PAV SUPERIOR	BLOCO B PAV SUPERIOR	BLOCO B PAV SUPERIOR	BLOCO B PAV SUPERIOR	BLOCO B PAV SUPERIOR	BLOCO B PAV SUPERIOR	BLOCO B PAV SUPERIOR	BLOCO B PAV SUPERIOR	BLOCO B PAV SUPERIOR	BLOCO B PAV SUPERIOR	BLOCO B PAV SUPERIOR	BLOCO B PAV SUPERIOR
SETOR	GABINETE	ADM 7	COORD INFRA PATRIMÔNIO	CPIP CEE	CTI	SALA DIREÇÃO GERAL	CGE	SALA TÉCNICA TI	CAE	ATENDIMENTO PSICOLÓGICO	CGP	ADM 9	ADM 9	ADM 7	CAE
EQUIPAMENTO	AR CONDICIONADO	AR CONDICIONADO	AR CONDICIONADO	AR CONDICIONADO	AR CONDICIONADO	AR CONDICIONADO	AR CONDICIONADO	AR CONDICIONADO	AR CONDICIONADO	AR CONDICIONADO	AR CONDICIONADO	AR CONDICIONADO	COMPUTADORES	COMPUTADORES	COMPUTADORES
CABO FASE (mm2)	#2,5	#2,5	#2,5	#2,5	#2,5	#2,5	#2,5	#2,5	#2,5	#2,5	#2,5	#2,5	#2,5	#2,5	#2,5
CABO NEUTRO (mm2)	#2,5	#2,5	#2,5	#2,5	#2,5	#2,5	#2,5	#2,5	#2,5	#2,5	#2,5	#2,5	#2,5	#2,5	#2,5
CABO PROTEÇÃO (mm2)	#2,5	#2,5	#2,5	#2,5	#2,5	#2,5	#2,5	#2,5	#2,5	#2,5	#2,5	#2,5	#2,5	#2,5	#2,5
NORMA NBR	7286	7286	7286	7286	7286	7286	7286	7286	7286	7286	7286	7286	7286	7286	7286
DISTÂNCIA APROX. (m)	-	-	-	-	-	-	-	-	-	-	-	-	-	-	-
POTENCIA NOM. (kVA)	6,5	3,0	3,0	3,0	2,5	2,5	1,65	1,65	1,65	1,65	1,65	1,65	1,6	1,0	0,8
CORRENTE DE PROJETO (A)	20	30	30	30	25	25	16	16	16	16	16	16	20	13	10
CONFIGURAÇÃO P/ ATERRAMENTO	TN-S	TN-S	TN-S	TN-S	TN-S	TN-S	TN-S	TN-S	TN-S	TN-S	TN-S	TN-S	TN-S	TN-S	TN-S

IFC - REITORIA
INSTITUTO FEDERAL CATARINENSE
Rua Das Missões 100 Ponta Aguda
Blumenau - SC (047) 3331-7800
e-mail: jonatas.teixeira@ifc.edu.br
website: www.ifc.edu.br

ITEM	DISCRIMINACAO	POR	DATA
08			
07			
06			
05			
04			
03			
02			
01	ESQUEMA UNIFILAR - REVISÃO 01	JÔNATAS	06/10/2015

INSTITUTO FEDERAL CATARINENSE

PROJETADO	DESENHADO	ENGENHEIRO:	OBRA:
JÔNATAS	JÔNATAS	JÔNATAS VENANCIO TEIXEIRA	IFC - BLUMENAU
06/10/2015	06/10/2015	CREA: 128825-1	

PROJETO	SALAS ADMINISTRATIVAS	ESCALA	SEM ESCALA
DESCRIÇÃO	DIAGRAMA UNIFILAR QD - 11	NÚMERO	D19/21

VEDADA A REPRODUÇÃO DESTE DESENHO SEM PREVIA AUTORIZAÇÃO

ADM - HALL ESCADAS - BLOCO B - PAV SUPERIOR

QD - 11

52 kVA

*NOTA: A CAPACIDADE NOMINAL DE INTERRUPÇÃO MÁXIMA SOB CURTO-CIRCUITO (Icu) DOS DISJUNTORES INDICADA NO PROJETO DEVERÁ SER CONSIDERADA COMO CRITÉRIO MÍNIMO

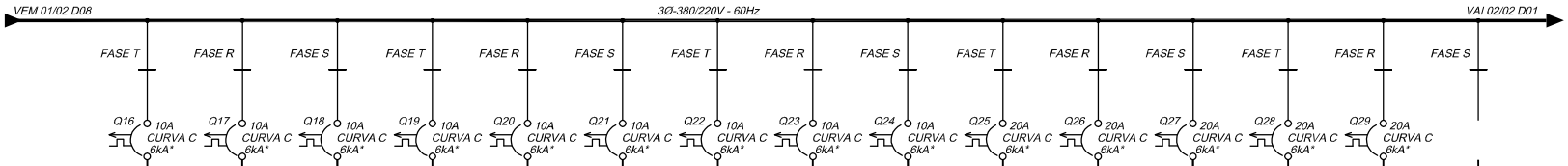

CIRCUITO	AL-16	AL-17	AL-18	AL-19	AL-20	AL-21	AL-22	AL-23	AL-24	AL-25	AL-26	AL-27	AL-28	AL-29	AL-30
LOCAL	BLOCO B PAV SUPERIOR	BLOCO B PAV SUPERIOR	BLOCO B PAV SUPERIOR	BLOCO B PAV SUPERIOR	BLOCO B PAV SUPERIOR	BLOCO B PAV SUPERIOR	BLOCO B PAV SUPERIOR	BLOCO B PAV SUPERIOR	BLOCO B PAV SUPERIOR	BLOCO B PAV SUPERIOR	BLOCO B PAV SUPERIOR	BLOCO B PAV SUPERIOR	BLOCO B PAV SUPERIOR	BLOCO B PAV SUPERIOR	-
SETOR	CGE	CAE CGE	SL TECNICA CTI	CTI	CPIP CEE CI CP JORNALISTA	CGP	JORNALISTA	GABINETE DIREÇÃO GERAL	GABINETE	BANHEIROS COPA CORREDORES	BANHEIROS COPA CORREDORES	CPIP CEE CI CP CTI JORNALISTA	GABINETE DIREÇÃO GERAL	-	-
EQUIPAMENTO	COMPUTADORES	IMPRESSORA	RACK COMPUTADORES	IMPRESSORA	COMPUTADORES	IMPRESSORA	IMPRESSORA	COMPUTADORES	IMPRESSORA	TOMADAS DE USO GERAL	ILUMINAÇÃO	ILUMINAÇÃO	ILUMINAÇÃO	IL EMERGÊNCIA CENTRAL AI	RESERVA
CABO FASE (mm2)	#2,5	#2,5	#2,5	#2,5	#2,5	#2,5	#2,5	#2,5	#2,5	#2,5	#2,5	#2,5	#2,5	#2,5	-
CABO NEUTRO (mm2)	#2,5	#2,5	#2,5	#2,5	#2,5	#2,5	#2,5	#2,5	#2,5	#2,5	#2,5	#2,5	#2,5	#2,5	-
CABO PROTEÇÃO (mm2)	#2,5	#2,5	#2,5	#2,5	#2,5	#2,5	#2,5	#2,5	#2,5	#2,5	#2,5	#2,5	#2,5	#2,5	-
NORMA NBR	7286	7286	7286	7286	7286	7286	7286	7286	7286	7286	7286	7286	7286	7286	-
DISTÂNCIA APROX. (m)	-	-	-	-	-	-	-	-	-	-	-	-	-	-	-
POTENCIA NOM. (kVA)	1,0	1,0	1,0	1,0	1,4	1,0	1,0	1,0	1,0	1,5	2,0	1,7	1,2	2,0	-
CORRENTE DE PROJETO (A)	13	13	13	13	18	13	13	13	13	19	23	20	14	23	-
CONFIGURAÇÃO P/ ATERRAMENTO	TN-S	TN-S	TN-S	TN-S	TN-S	TN-S	TN-S	TN-S	TN-S	TN-S	TN-S	TN-S	TN-S	TN-S	TN-S

IFC - REITORIA

INSTITUTO FEDERAL CATARINENSE

Rua Das Missões 100 Ponta Aguda
Blumenau - SC (047) 3331-7800

e-mail: jonatas.teixeira@ifc.edu.br
website: www.ifc.edu.br

ITEM	DISCRIMINACAO	POR	DATA
08			
07			
06			
05			
04			
03			
02			
01	ESQUEMA UNIFILAR - REVISÃO 01	JÔNATAS	06/10/2015

INSTITUTO FEDERAL CATARINENSE

PROJETADO	DESENHADO	ENGENHEIRO:	OBRA:
JÔNATAS	JÔNATAS	JÔNATAS VENANCIO TEIXEIRA	IFC - BLUMENAU
06/10/2015	06/10/2015	CREA: 128825-1	

PROJETO	SALAS ADMINISTRATIVAS	ESCALA	SEM ESCALA
DESCRIÇÃO	DIAGRAMA UNIFILAR QD - 11	NÚMERO	D20/21

VEDADA A REPRODUÇÃO DESTE DESENHO SEM PREVIA AUTORIZAÇÃO

ADM - HALL ESCADAS - BLOCO B - PAV SUPERIOR

QD - 11

52 kVA

*NOTA: A CAPACIDADE NOMINAL DE INTERRUPÇÃO MÁXIMA SOB CURTO-CIRCUITO (Icu) DOS DISJUNTORES INDICADA NO PROJETO DEVERÁ SER CONSIDERADA COMO CRITÉRIO MÍNIMO

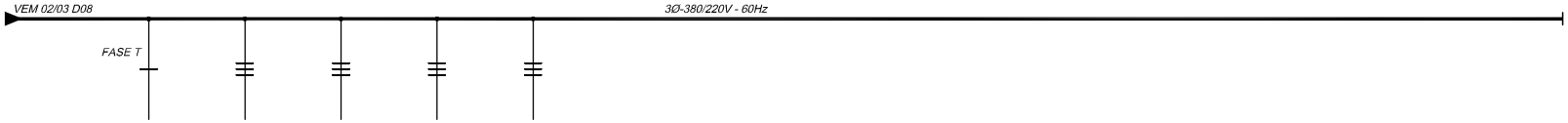

CIRCUITO	AL-31	AL-32	AL-33	AL-34	AL-35
LOCAL	-	-	-	-	-
SETOR	-	-	-	-	-
EQUIPAMENTO	RESERVA	RESERVA	RESERVA	RESERVA	RESERVA
CABO FASE (mm2)	-	-	-	-	-
CABO NEUTRO (mm2)	-	-	-	-	-
CABO PROTEÇÃO (mm2)	-	-	-	-	-
NORMA NBR	-	-	-	-	-
DISTÂNCIA APROX. (m)	-	-	-	-	-
POTENCIA NOM. (kVA)	-	-	-	-	-
CORRENTE DE PROJETO (A)	-	-	-	-	-
CONFIGURAÇÃO P/ ATERRAMENTO	TN-S	TN-S	TN-S	TN-S	TN-S

IFC - REITORIA

INSTITUTO FEDERAL CATARINENSE

Rua Das Missões 100 Ponta Aguda
Blumenau - SC (047) 3331-7800

e-mail: jonatas.teixeira@ifc.edu.br
website: www.ifc.edu.br

ITEM	DISCRIMINACAO	POR	DATA
08			
07			
06			
05			
04			
03			
02			
01	ESQUEMA UNIFILAR - REVISÃO 01	JÔNATAS	06/10/2015

INSTITUTO FEDERAL CATARINENSE

PROJETADO	DESENHADO	ENGENHEIRO:	OBRA:
JÔNATAS	JÔNATAS	JÔNATAS VENANCIO TEIXEIRA	IFC - BLUMENAU
06/10/2015	06/10/2015	CREA: 128825-1	

PROJETO	SALAS ADMINISTRATIVAS	ESCALA	SEM ESCALA
DESCRIÇÃO	DIAGRAMA UNIFILAR QD - 11	NÚMERO	D21/21

VEDADA A REPRODUÇÃO DESTE DESENHO SEM PREVIA AUTORIZAÇÃO

Emitido em 12/06/2018

PROJETO BÁSICO Nº 11/2018 - CPO/REIT (11.01.18.61)

(Nº do Protocolo: NÃO PROTOCOLADO)

(Assinado digitalmente em 21/09/2018 12:53)
JONATAS VENANCIO TEIXEIRA
ENGENHEIRO-AREA
1065453

Para verificar a autenticidade deste documento entre em https://sig.ifc.edu.br/documentos/ informando seu número: **11**, ano: **2018**, tipo: **PROJETO BÁSICO**, data de emissão: **21/09/2018** e o código de verificação: **d30b66bdf7**